Adam meble

INSTRUKCJA MONTAŻU
ASSEMBLY INSTRUCTION

B- K1

Do montażu potrzebne są :

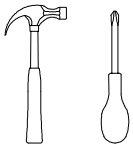

ZASADY UZYTKOWANIA MEBLI:

1.Meble powinny być użytkowane zgodnie z ich konstrukcją i przeznaczeniem.
2.Meble powinny być przechowywane i używane w odpowiednich warunkach tj. nie należy dopuszczać do nadmiernego przegrzewania (przesuszenia), unikać wilgoci (zamoczenia, przemarzania).
3.Meble powinny być używane w pomieszczeniach suchych i zabiezpieczonych przed szkodliwymi wpływami atmosferycznymi oraz bezpośrednim działaniem promieni słonecznych.
4.Mebli nie należy ustawiać w odległości mniejszej jak 1 metr od czynnych grzejników.

Wykaz	Wymiar (mm)	Ilość
A	500x401	2
B	738x400	2
C	460x180	4
D	439x120	4
E	330x120	8
F	353x437	4
G	761x487	1

NIE UWZGLĘDNIA SIĘ ZGŁOSZEŃ REKLAMACYJNYCH OBEJMUJĄCYCH:

1.Uszkodzenia powstałe w wyniku niewłaściwego przewozu bądź przenoszenia mebli oraz złego montażu, jak również wynikłe po sprzedaży ze zdarzeń losowych i innych okoliczności.
2.Uszkodzenia powstałe w wyniku niewłasciwego użytkowania, przechowywania i konserwacji, jak również po stwierdzeniu napraw przez osobę nieupoważnioną.
3.Wady i uszkodzenia w nastepstwie których obniżono cenę wyrobu.

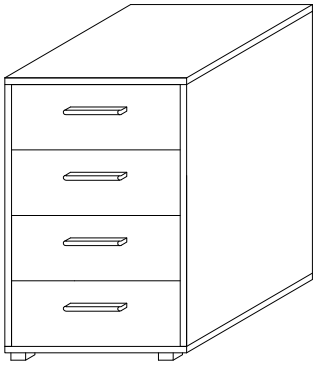

UWAGA !

W dniu zakupu mebli należy sprawdzić (najlepiej w sklepie) stan zakupionych mebli tzn.:
1.Czy towar jest zgodny z zamówieniem
2.Czy elementy nie są uszkodzone i czy ich ilość wraz z akcesoriami jest zgodna z poniższym wykazem

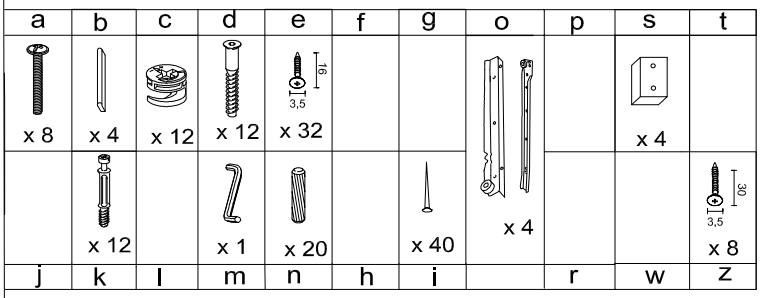

UWAGA !
KROK 1: montujemy akcesoria tzn. nabijamy kołki drewniane, wkręcamy mimosrody itd. do poszczególnych elementów.
KROK 2: łączymy elementy A,B.
KROK 3: obsadzamy szuflady.

Montaż stopki w dnie bryły.

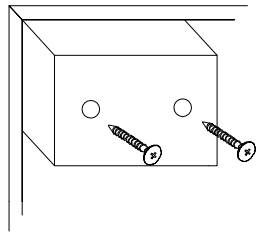

Montaż szuflady

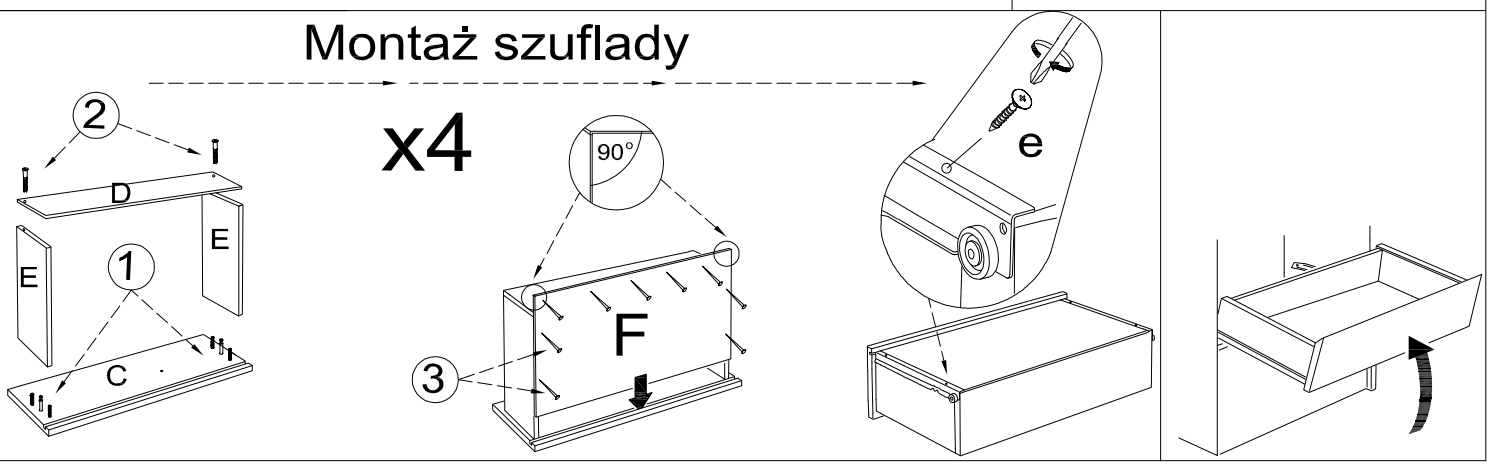

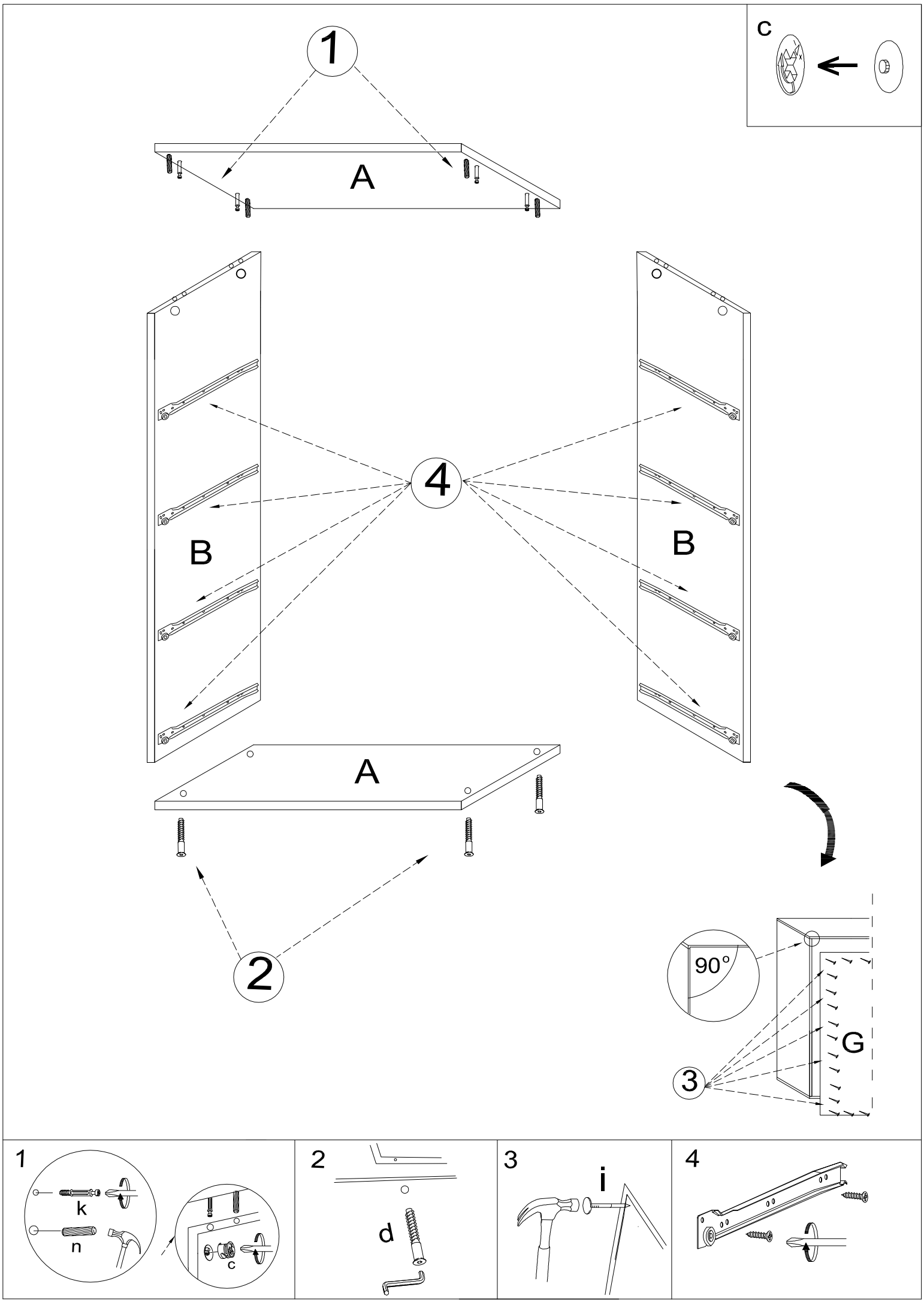
c
1
A
B
4
B
A
2
90°
G
3
1
k
n
c
2
d
3
i
4