ŁÓŻKA

DLA DZIECI I MŁODZIEŻY

Nowa kolekcja!

Zupełnie nowe, kolorowe naklejki dla najmłodszych. Zobacz łóżko Luki i Timi od strony 140.

Max 2 i 3 wyjątkowe łóżka

Jako jedyni na rynku posiadamy w ofercie nowoczesne łóżka Max 2 oraz 3. Zobacz na str. 60 i 84

BMSGROUP

Carino

Linia
Carino

Każde łóżko jest lakierowane trzy razy. Gwarantuje to wyrazistość i trwałość kolorów. Stosujemy tylko bezpieczne dla dzieci lakiery wodne spełniające wymogi norm.
Stelaż pod materac wykonany jest z listew sprężynujących z drewna.

▲ Biały + biały

Łóżko posiada w dolnej części pojemną i łatwo dostępną szufladę na kółkach. Łóżko produkowane jest jako dwustronne i w zależności od potrzeb może być lewe bądź prawe.

Powierzchnia spania

190 x 80 cm	5–8 lat

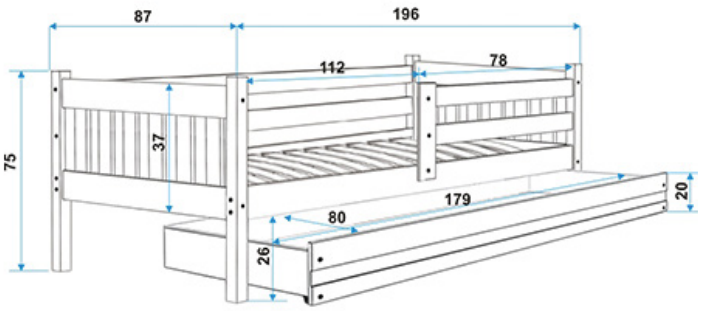

Carino
Parterowe

Kolor ramy

BIAŁY

GRAFIT

Wszystkie krawędzie łóżka są zaokrąglone z myślą o bezpiecznym użytkowaniu przez najmłodszych.

▶ Grafit + biały

▲ Biały + biały

Łóżko posiada w dolnej części szufladę na kółkach, w której znajduje się dodatkowy materac. Umożliwia to bezpieczne nocowanie rodzica przy dziecku, czy kolegi podczas weekendu.

Powierzchnie spania

190 x 80 cm	5–8 lat

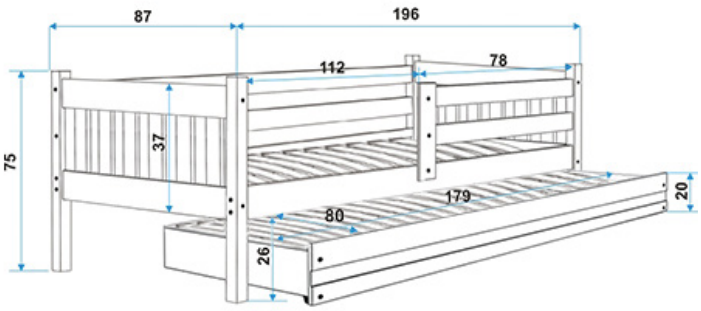

Carino
Dwuosobowe

Kolor ramy

BIAŁY

GRAFIT

Połączenia w naszych łóżkach są wykonane za pomocą solidnych śrub. Gwarantuje to wytrzymałość i bezpieczeństwo naszych łóżek.

▶ Grafit + biały

▲ Olcha + biały

Łóżko, w razie potrzeby można rozłożyć na dwa parterowe. Produkowane jest także jako dwustronne i w zależności od potrzeb może być lewe bądź prawe.

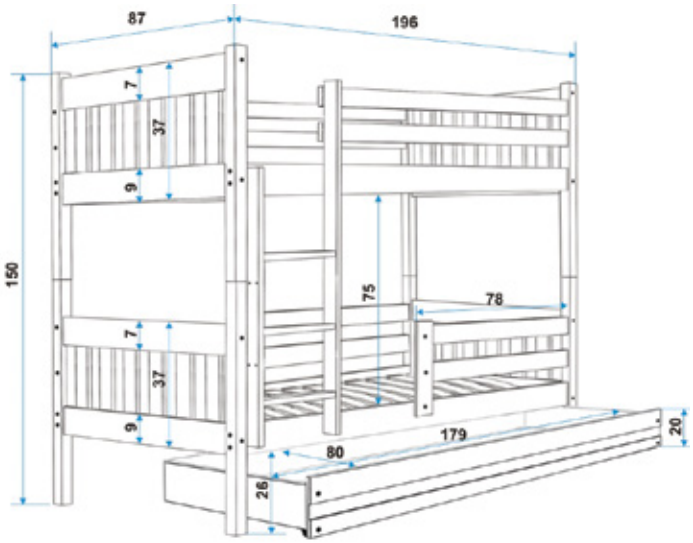

Powierzchnie spania

190 x 80 cm	5–8 lat

Carino Piętrowe

Kolor ramy

BIAŁY

GRAFIT

SOSNA

OLCHA

Wszystkie krawędzie łóżka są zaokrąglone z myślą o bezpiecznym użytkowaniu przez najmłodszych.

▶ Grafit + biały

▲ Biały + biały

Łóżko, w razie potrzeby można rozłożyć na dwa parterowe. Produkowane jest także jako dwustronne i w zależności od potrzeb może być lewe bądź prawe.

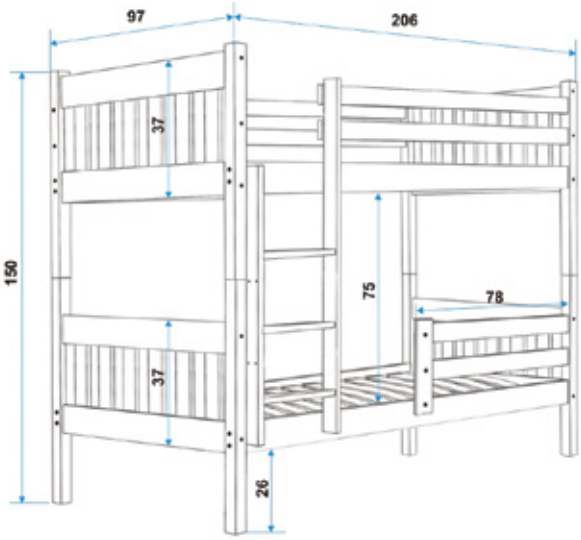

Powierzchnie spania

200 x 90 cm	8–16 lat

Carino
Piętrowe bez szuflady

Kolor ramy

BIAŁY

GRAFIT

Połączenia w naszych łóżkach są wykonane za pomocą solidnych śrub. Gwarantuje to wytrzymałość i bezpieczeństwo naszych łóżek.

▶ Grafit + biały

▲ Sosna + biały

Łóżko posiada w dolnej części szufladę na kółkach, w której znajduje się dodatkowy materac. Umożliwia to bezpieczne nocowanie rodzica przy dziecku, czy kolegi podczas weekendu.

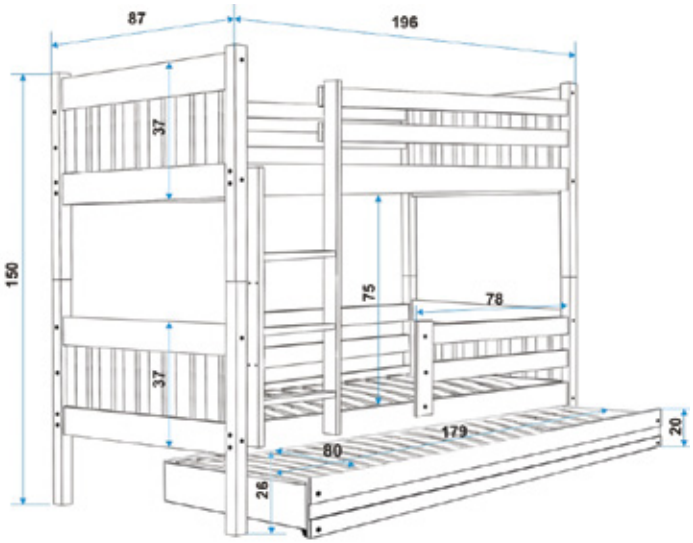

Powierzchnie spania

190 x 80 cm	5–8 lat

Carino Trzyosobowe

Kolor ramy

BIAŁY

GRAFIT

SOSNA

OLCHA

Wszystkie krawędzie łóżka są zaokrąglone z myślą o bezpiecznym użytkowaniu przez najmłodszych.

▶ Olcha + biały

Clir

Linia **Clir**

MDF

Boki łóżeczka dla dzieci wykonane są z wysokiej jakości płyty MDF. Każde łóżko jest lakierowane trzy razy. Gwarantuje to wyrazistość i trwałość kolorów. Stosujemy tylko bezpieczne dla dzieci lakiery wodne spełniające wymogi norm. Barierka może być zamontowana z prawej lub lewej strony i można ją łatwo zdemontować.

▲ Biały + biały

Łóżko posiada w dolnej części pojemną i łatwo dostępną szufladę na kółkach. Łóżko produkowane jest jako dwustronne i w zależności od potrzeb może być lewe bądź prawe.

Powierzchnia spania

190 x 80 cm	5–8 lat

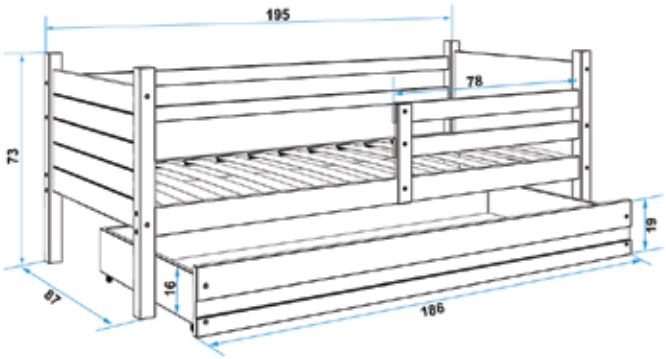

Clir
Parterowy

Kolor ramy

BIAŁY

GRAFIT

Wszystkie krawędzie łóżka są zaokrąglone z myślą o bezpiecznym użytkowaniu przez najmłodszych.

▶ Grafit + biały

▲ Biały + biały

Łóżko posiada w dolnej części szufladę na kółkach, w której znajduje się dodatkowy materac. Umożliwia to bezpieczne nocowanie rodzica przy dziecku, czy kolegi podczas weekendu.

Powierzchnie spania

190 x 80 cm	5–8 lat

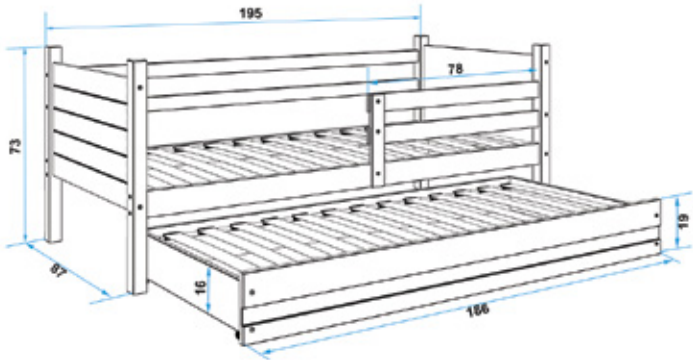

Clir
Dwuosobowy

Kolor ramy

BIAŁY

GRAFIT

Połączenia w naszych łóżkach są wykonane za pomocą solidnych śrub. Gwarantuje to wytrzymałość i bezpieczeństwo naszych łóżek.

▶ Grafit + biały

▲ Biały + biały

Łóżko, w razie potrzeby można rozłożyć na dwa parterowe. Produkowane jest także jako dwustronne i w zależności od potrzeb może być lewe bądź prawe.

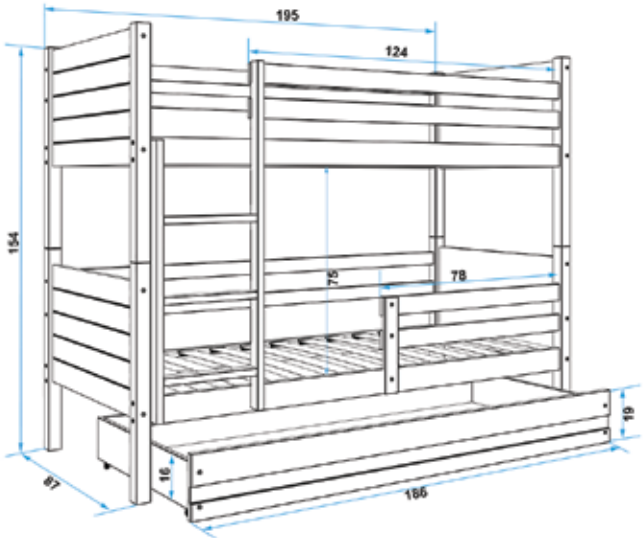

Powierzchnie spania

190 x 80 cm	5–8 lat

Clir
Piętrowy

Kolor ramy

BIAŁY

GRAFIT

Wszystkie krawędzie łóżka są zaokrąglone z myślą o bezpiecznym użytkowaniu przez najmłodszych.

▶ Grafit + biały

▲ Grafit

Łóżko, w razie potrzeby można rozłożyć na dwa parterowe. Produkowane jest także jako dwustronne i w zależności od potrzeb może być lewe bądź prawe.

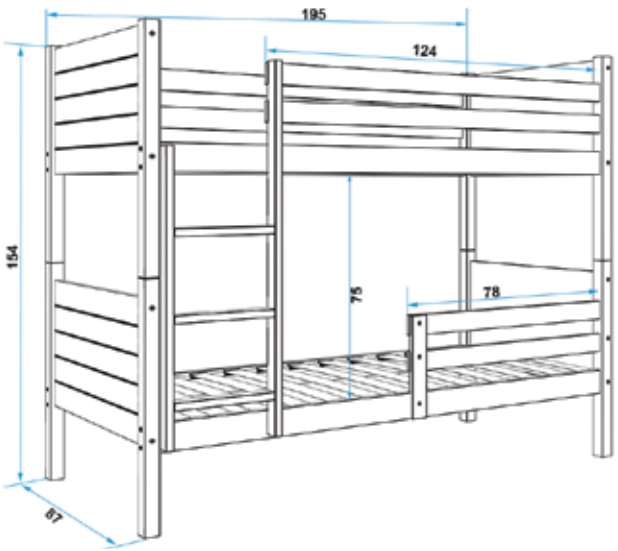

Powierzchnie spania

200 x 90 cm	9–16 lat

Clir
Piętrowy bez szuflady

Kolor ramy

BIAŁY

GRAFIT

Połączenia w naszych łóżkach są wykonane za pomocą solidnych śrub. Gwarantuje to wytrzymałość i bezpieczeństwo naszych łóżek.

▶ Biały

▲ Grafit + biały

Łóżko posiada w dolnej części szufladę na kółkach, w której znajduje się dodatkowy materac. Umożliwia to bezpieczne nocowanie rodzica przy dziecku, czy kolegi podczas weekendu.

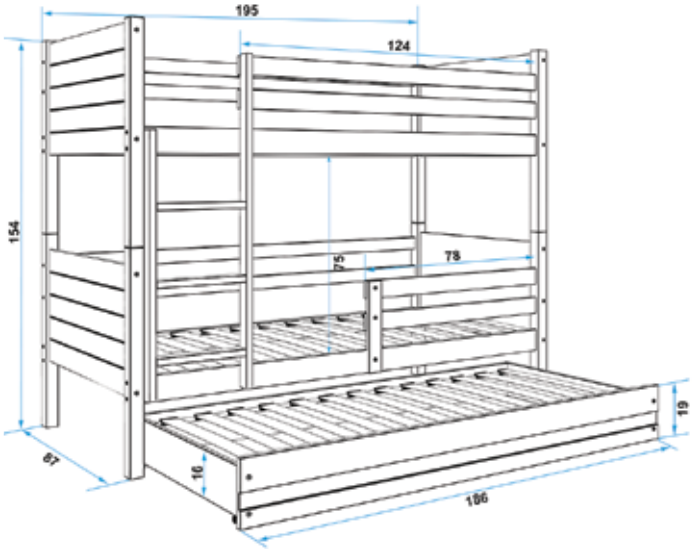

Powierzchnie spania

190 x 80 cm	5–8 lat

Clir
Trzyosobowy

Kolor ramy

BIAŁY

GRAFIT

Wszystkie krawędzie łóżka są zaokrąglone z myślą o bezpiecznym użytkowaniu przez najmłodszych.

▶ Biały + biały

Rico

Linia **Rico**

MDF

Łóżko posiada w dolnej części pojemną i łatwo dostępną szufladę na kółkach. Łóżko, w razie potrzeby można rozłożyć na dwa parterowe. Produkowane jest także jako dwustronne i w zależności od potrzeb może być lewe bądź prawe. Konstrukcja łóżka opiera się na solidnej ramie wykonanej z drewna sosnowego.

▲ Biały + różowy

Łóżko posiada w dolnej części pojemną i łatwo dostępną szufladę na kółkach. Łóżko produkowane jest jako dwustronne i w zależności od potrzeb może być lewe bądź prawe.

Powierzchnia spania

190 x 80 cm	5–8 lat
200 x 90 cm	8–16 lat

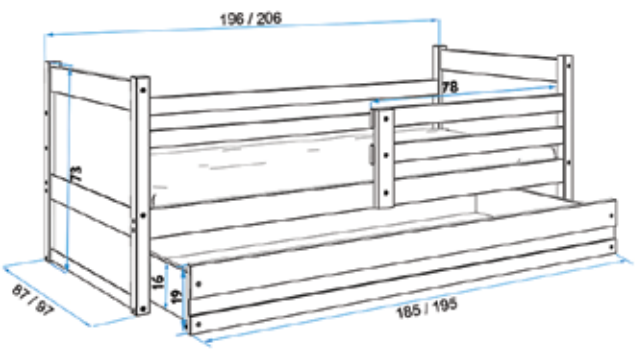

Rico Parterowe

Kolor ramy

BIAŁY

GRAFIT

SOSNA

OLCHA

Kolor wypełnienia

BIAŁY

GRAFIT

NIEBIESKI

ZIELONY

RÓŻOWY

FIOLETOWY

Wszystkie krawędzie łóżka są zaokrąglone z myślą o bezpiecznym użytkowaniu przez najmłodszych.

▶ Grafir + biały

▲ Grafit + zielony

Łóżko posiada w dolnej części szufladę na kółkach, w której znajduje się dodatkowy materac. Umożliwia to bezpieczne nocowanie rodzica przy dziecku, czy kolegi podczas weekendu.

Powierzchnie spania

190 x 80 cm	5–8 lat
200 x 90 cm	8–16 lat

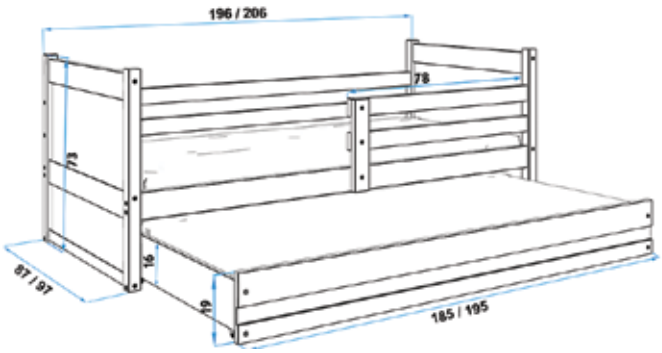

Rico Dwuosobowe

Kolor ramy

BIAŁY

GRAFIT

SOSNA

OLCHA

Kolor wypełnienia

BIAŁY

GRAFIT

NIEBIESKI

ZIELONY

RÓŻOWY

FIOLETOWY

Połączenia w naszych łóżkach są wykonane za pomocą solidnych śrub. Gwarantuje to wytrzymałość i bezpieczeństwo naszych łóżek.

▶ Biały + biały

▲ Olcha + fioletowy

Łóżko, w razie potrzeby można rozłożyć na dwa parterowe. Produkowane jest także jako dwustronne i w zależności od potrzeb może być lewe bądź prawe.

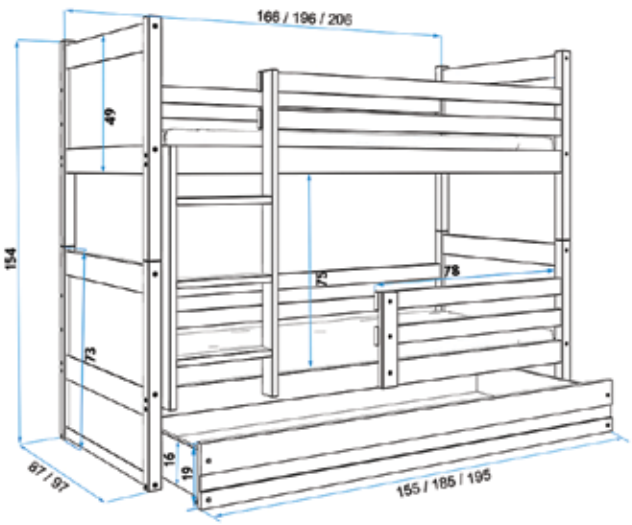

Powierzchnie spania

160 x 80 cm	1–4 lat
190 x 80 cm	5–8 lat
200 x 90 cm	8–16 lat

Rico Piętrowe

Kolor ramy

BIAŁY

GRAFIT

SOSNA

OLCHA

Kolor wypełnienia

BIAŁY

GRAFIT

NIEBIESKI

ZIELONY

RÓŻOWY

FIOLETOWY

Wszystkie krawędzie łóżka są zaokrąglone z myślą o bezpiecznym użytkowaniu przez najmłodszych.

▶ Biały + niebieski

▲ Sosna + fioletowy

Łóżko posiada w dolnej części szufladę na kółkach, w której znajduje się dodatkowy materac. Umożliwia to bezpieczne nocowanie rodzica przy dziecku, czy kolegi podczas weekendu.

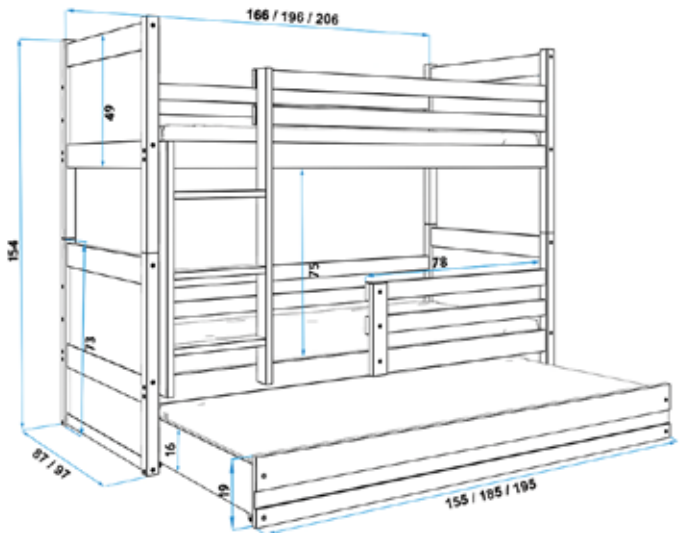

Powierzchnie spania

160 x 80 cm	1–4 lat
190 x 80 cm	5–8 lat
200 x 90 cm	8–16 lat

Rico Trzyosobowe

Kolor ramy

BIAŁY

GRAFIT

SOSNA

OLCHA

Kolor wypełnienia

BIAŁY

GRAFIT

NIEBIESKI

ZIELONY

RÓŻOWY

FIOLETOWY

Wszystkie krawędzie łóżka są zaokrąglone z myślą o bezpiecznym użytkowaniu przez najmłodszych.

▶ Grafit + niebieski

Eryk

Linia **Eryk**

Każde łóżko jest lakierowane trzy razy. Gwarantuje to wyrazistość i trwałość kolorów. Stosujemy tylko bezpieczne dla dzieci lakiery wodne spełniające wymogi norm.
Barierka może być zamontowana z prawej lub lewej strony i można ją łatwo zdemontować.

▲ Grafit + biały

Łóżko posiada w dolnej części pojemną i łatwo dostępną szufladę na kółkach. Łóżko produkowane jest jako dwustronne i w zależności od potrzeb może być lewe bądź prawe.

Powierzchnie spania

190 x 80 cm	5–8 lat
200 x 90 cm	8–16 lat

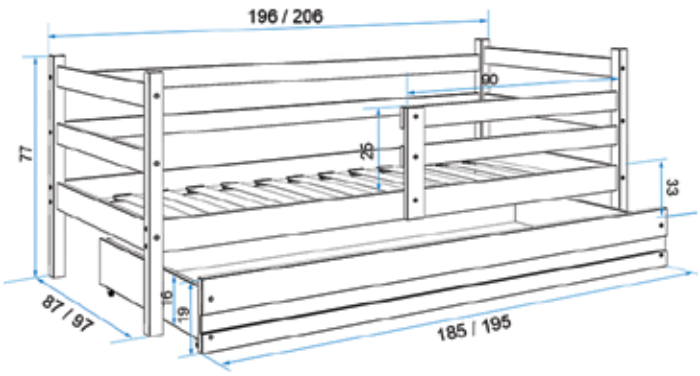

Eryk Parterowy

Kolor ramy

BIAŁY

GRAFIT

SOSNA

OLCHA

Kolor paska

BIAŁY

GRAFIT

Wszystkie krawędzie łóżka są zaokrąglone z myślą o bezpiecznym użytkowaniu przez najmłodszych.

▶ Sosna + biały

▲ Sosna + grafit

Łóżko posiada w dolnej części szufladę na kółkach, w której znajduje się dodatkowy materac. Umożliwia to bezpieczne nocowanie rodzica przy dziecku, czy kolegi podczas weekendu.

Powierzchnie spania

190 x 80 cm	5–8 lat
200 x 90 cm	8–16 lat

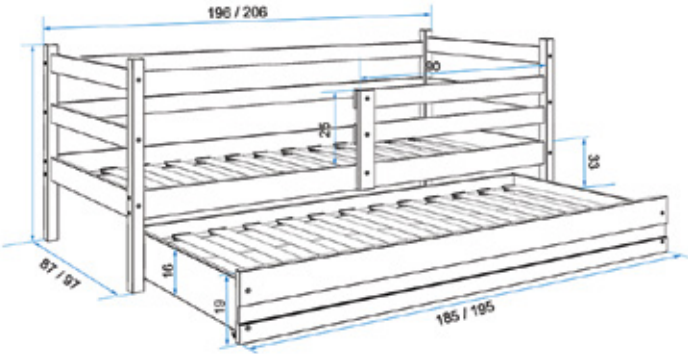

Eryk Dwuosobowy

Kolor ramy

BIAŁY

GRAFIT

SOSNA

OLCHA

Kolor paska

BIAŁY

GRAFIT

Połączenia w naszych łóżkach są wykonane za pomocą solidnych śrub. Gwarantuje to wytrzymałość i bezpieczeństwo naszych łóżek.

▶ Olcha + biały

▲ Grafit + biały

Łóżko, w razie potrzeby można rozłożyć na dwa parterowe. Produkowane jest także jako dwustronne i w zależności od potrzeb może być lewe bądź prawe.

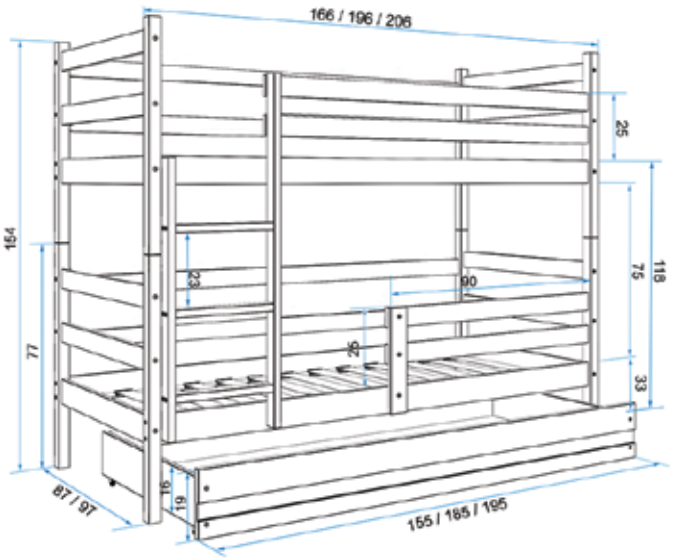

Powierzchnie spania

160 x 80 cm	1–4 lat
190 x 80 cm	5–8 lat
200 x 90 cm	8–16 lat

Eryk Piętrowy

Kolor ramy

BIAŁY

GRAFIT

SOSNA

OLCHA

Kolor wypełnienia

BIAŁY

GRAFIT

Wszystkie krawędzie łóżka są zaokrąglone z myślą o bezpiecznym użytkowaniu przez najmłodszych.

▶ Olcha + biały

▲ Olcha + biały

Łóżko posiada w dolnej części szufladę na kółkach, w której znajduje się dodatkowy materac. Umożliwia to bezpieczne nocowanie rodzica przy dziecku, czy kolegi podczas weekendu.

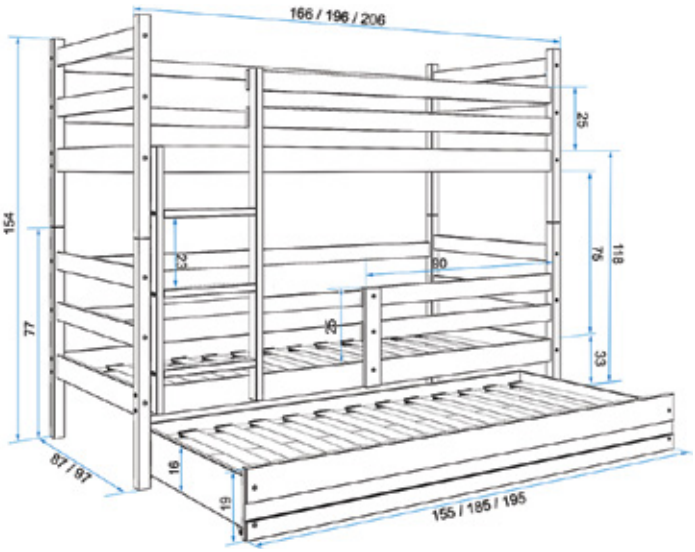

Powierzchnie spania

160 x 80 cm	1–4 lat
190 x 80 cm	5–8 lat
200 x 90 cm	8–16 lat

Eryk Trzyosobowy

Kolor ramy

BIAŁY

GRAFIT

SOSNA

OLCHA

Kolor paska

BIAŁY

GRAFIT

Wszystkie krawędzie łóżka są zaokrąglone z myślą o bezpiecznym użytkowaniu przez najmłodszych.

▶ Sosna + grafit

Kubuś

Linia
Kubuś

Boki łóżeczka dla dzieci wykonane są z wysokiej jakości płyty MDF. Każde łóżko jest lakierowane trzy razy. Gwarantuje to wyrazistość i trwałość kolorów. Stosujemy tylko bezpieczne dla dzieci lakiery wodne spełniające wymogi norm.

Barierka może być zamontowana z prawej lub lewej strony i można ją łatwo zdemontować.

▲ Olcha + grafit

Łóżko posiada w dolnej części pojemną i łatwo dostępną szufladę na kółkach. Łóżko produkowane jest jako dwustronne i w zależności od potrzeb może być lewe bądź prawe.

Powierzchnie spania

160 x 80 cm	1–4 lat
190 x 80 cm	5–8 lat
200 x 90 cm	8–16 lat

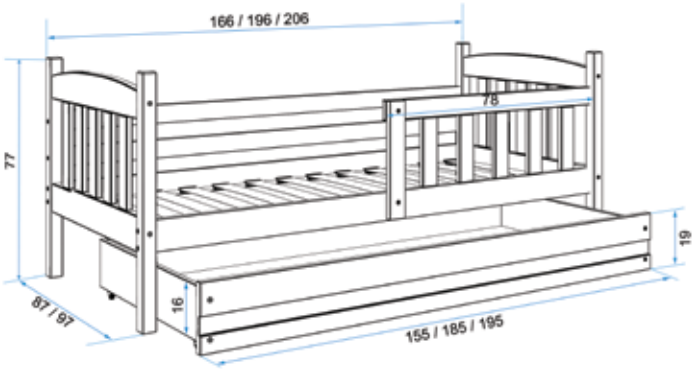

Kubuś Parterowy

Kolor ramy

BIAŁY

GRAFIT

SOSNA

OLCHA

Kolor paska

BIAŁY

GRAFIT

Wszystkie krawędzie łóżka są zaokrąglone z myślą o bezpiecznym użytkowaniu przez najmłodszych.

▶ Grafit + biały

▲ Sosna + biały

Łóżko posiada w dolnej części szufladę na kółkach, w której znajduje się dodatkowy materac. Umożliwia to bezpieczne nocowanie rodzica przy dziecku, czy kolegi podczas weekendu.

Powierzchnie spania

190 x 80 cm	5–8 lat
200 x 90 cm	8–16 lat

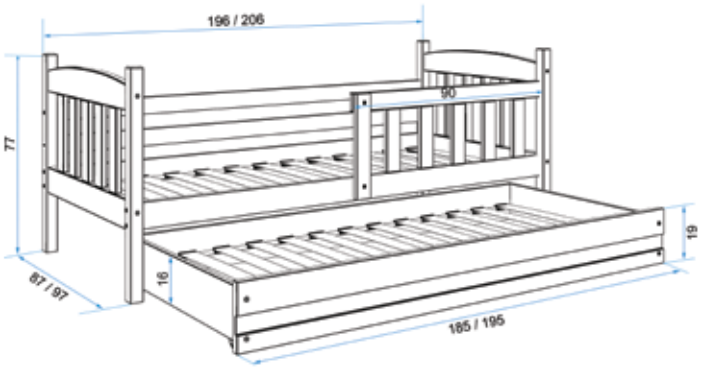

Kubuś Dwuosobowy

Kolor ramy

BIAŁY

GRAFIT

SOSNA

OLCHA

Kolor paska

BIAŁY

GRAFIT

Połączenia w naszych łóżkach są wykonane za pomocą solidnych śrub. Gwarantuje to wytrzymałość i bezpieczeństwo naszych łóżek.

▶ Biały + grafit

▲ Sosna + biały

Łóżko, w razie potrzeby można rozłożyć na dwa parterowe. Produkowane jest także jako dwustronne i w zależności od potrzeb może być lewe bądź prawe.

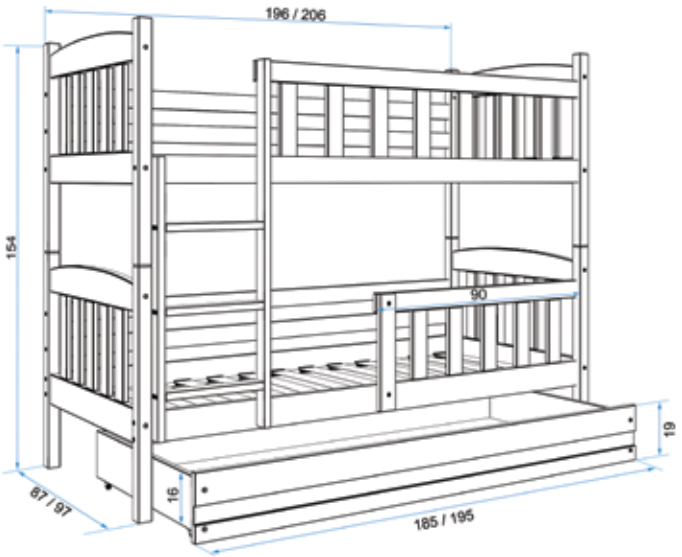

Powierzchnie spania

190 x 80 cm	5–8 lat
200 x 90 cm	8–16 lat

Kubuś Piętrowy

Kolor ramy

BIAŁY

GRAFIT

SOSNA

OLCHA

Kolor paska

BIAŁY

GRAFIT

Wszystkie krawędzie łóżka są zaokrąglone z myślą o bezpiecznym użytkowaniu przez najmłodszych.

▶ Olcha + grafit

▲ Grafit + biały

Łóżko posiada w dolnej części szufladę na kółkach, w której znajduje się dodatkowy materac. Umożliwia to bezpieczne nocowanie rodzica przy dziecku, czy kolegi podczas weekendu.

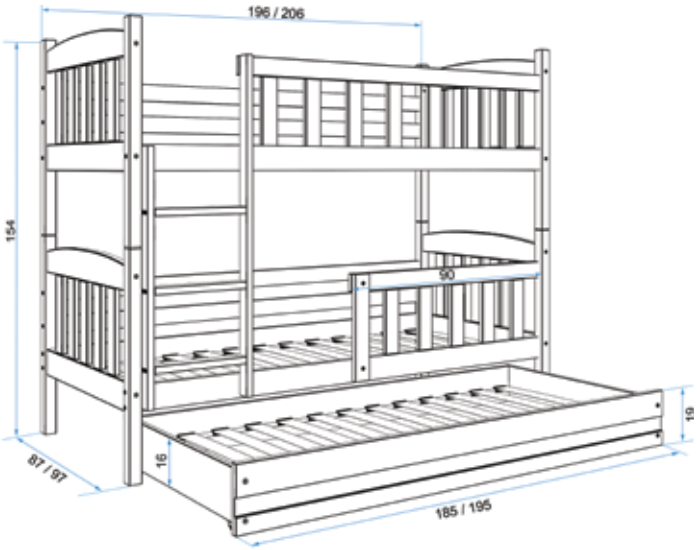

Powierzchnie spania

190 x 80 cm	5–8 lat
200 x 90 cm	8–16 lat

Kubuś Trzyosobowy

Kolor ramy

BIAŁY

GRAFIT

SOSNA

OLCHA

Kolor paska

BIAŁY

GRAFIT

Wszystkie krawędzie łóżka są zaokrąglone z myślą o bezpiecznym użytkowaniu przez najmłodszych.

▶ Biały + grafit

Miko

Linia **Miko**

MDF

Boki łóżeczka dla dzieci wykonane są z wysokiej jakości płyty MDF. Każde łóżko jest lakierowane trzy razy. Gwarantuje to wyrazistość i trwałość kolorów. Stosujemy tylko bezpieczne dla dzieci lakiery wodne spełniające wymogi norm.

Barierka może być zamontowana z prawej lub lewej strony i można ją łatwo zdemontować.

▲ Olcha + biały

Łóżko posiada w dolnej części pojemną i łatwo dostępną szufladę na kółkach. Łóżko produkowane jest jako dwustronne i w zależności od potrzeb może być lewe bądź prawe.

Powierzchnie spania

190 x 80 cm	5–8 lat
200 x 90 cm	8–16 lat

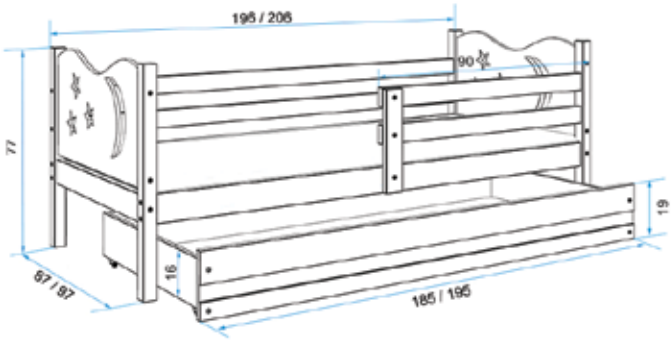

Miko Parterowe

Kolor ramy

BIAŁY

GRAFIT

SOSNA

OLCHA

Kolor wypełnienia

BIAŁY

GRAFIT

NIEBIESKI

ZIELONY

RÓŻOWY

FIOLETOWY

Wszystkie krawędzie łóżka są zaokrąglone z myślą o bezpiecznym użytkowaniu przez najmłodszych.

▶ Biały + grafit

▲ Grafit + różowy

Łóżko posiada w dolnej części szufladę na kółkach, w której znajduje się dodatkowy materac. Umożliwia to bezpieczne nocowanie rodzica przy dziecku, czy kolegi podczas weekendu.

Powierzchnie spania

190 x 80 cm	5–8 lat
200 x 90 cm	8–16 lat

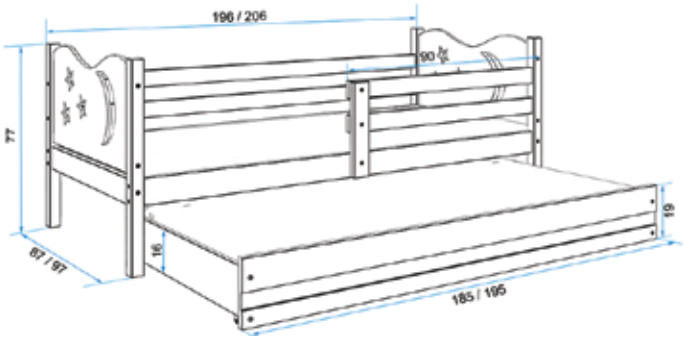

Miko Dwuosobowe

Kolor ramy

BIAŁY

GRAFIT

SOSNA

OLCHA

Kolor wypełnienia

BIAŁY

GRAFIT

NIEBIESKI

ZIELONY

RÓŻOWY

FIOLETOWY

Połączenia w naszych łóżkach są wykonane za pomocą solidnych śrub. Gwarantuje to wytrzymałość i bezpieczeństwo naszych łóżek.

▶ Sosna + niebieski

▲ Sosna + fioletowy

Łóżko, w razie potrzeby można rozłożyć na dwa parterowe. Produkowane jest także jako dwustronne i w zależności od potrzeb może być lewe bądź prawe.

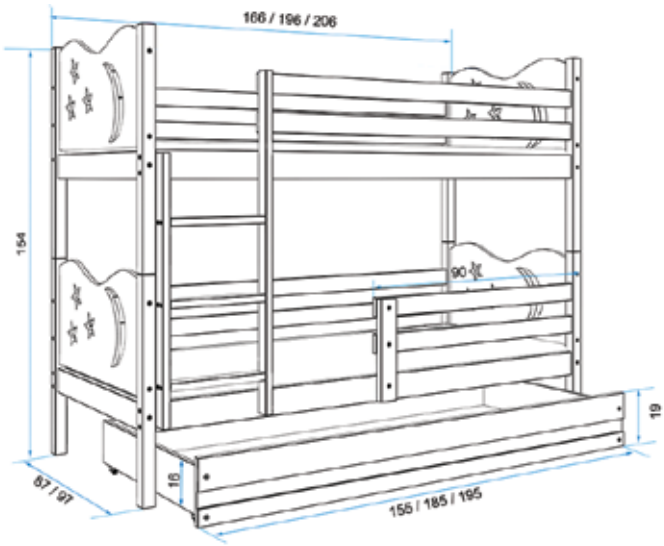

Powierzchnie spania

160 x 80 cm	1–4 lat
190 x 80 cm	5–8 lat
200 x 90 cm	8–16 lat

Miko Piętrowe

Kolor ramy

BIAŁY

GRAFIT

SOSNA

OLCHA

Kolor wypełnienia

BIAŁY

GRAFIT

NIEBIESKI

ZIELONY

RÓŻOWY

FIOLETOWY

Wszystkie krawędzie łóżka są zaokrąglone z myślą o bezpiecznym użytkowaniu przez najmłodszych.

▶ Grafit + zielony

▲ Biały + fioletowy

Łóżko posiada w dolnej części szufladę na kółkach, w której znajduje się dodatkowy materac. Umożliwia to bezpieczne nocowanie rodzica przy dziecku, czy kolegi podczas weekendu.

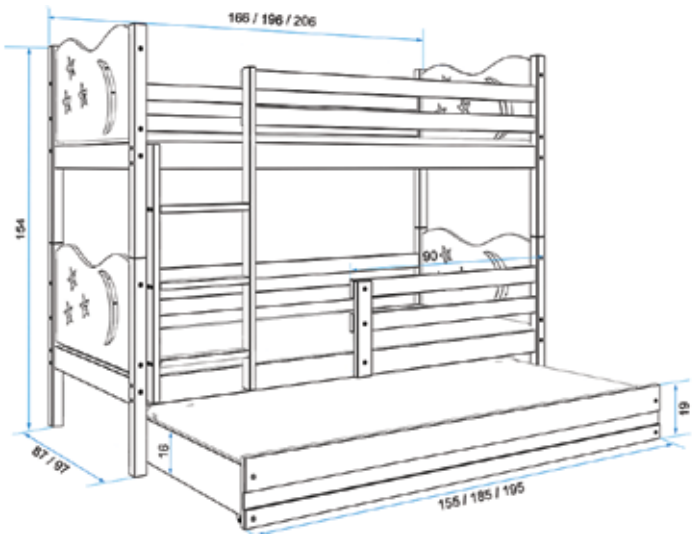

Powierzchnie spania

160 x 80 cm	1–4 lat
190 x 80 cm	5–8 lat
200 x 90 cm	8–16 lat

Miko Trzyosobowe

Kolor ramy

BIAŁY

GRAFIT

SOSNA

OLCHA

Kolor wypełnienia

BIAŁY

GRAFIT

NIEBIESKI

ZIELONY

RÓŻOWY

FIOLETOWY

Wszystkie krawędzie łóżka są zaokrąglone z myślą o bezpiecznym użytkowaniu przez najmłodszych.

▶ Biały + grafit

Dino

Linia
Dino

MDF

Boki łóżeczka dla dzieci wykonane są z wysokiej jakości płyty MDF. Każde łóżko jest lakierowane trzy razy. Gwarantuje to wyrazistość i trwałość kolorów. Stosujemy tylko bezpieczne dla dzieci lakiery wodne spełniające wymogi norm.
Barierka może być zamontowana z prawej lub lewej strony i można ją łatwo zdemontować.

▲ Grafit + niebieski

Łóżko posiada w dolnej części pojemną i łatwo dostępną szufladę na kółkach. Łóżko produkowane jest jako dwustronne i w zależności od potrzeb może być lewe bądź prawe.

Powierzchnie spania

190 x 80 cm	5–8 lat
200 x 90 cm	8–16 lat

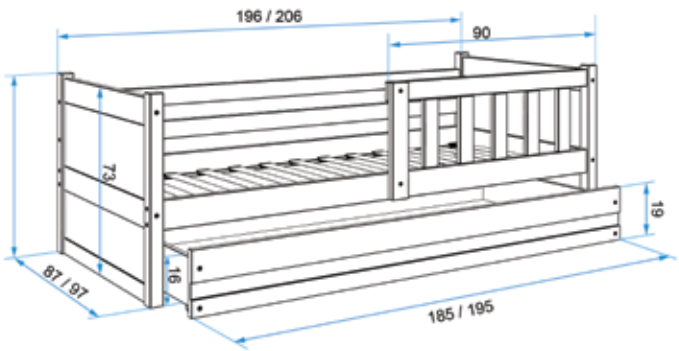

Dino Parterowe

Kolor ramy

BIAŁY

GRAFIT

SOSNA

OLCHA

Kolor wypełnienia

BIAŁY

GRAFIT

NIEBIESKI

ZIELONY

RÓŻOWY

FIOLETOWY

Wszystkie krawędzie łóżka są zaokrąglone z myślą o bezpiecznym użytkowaniu przez najmłodszych.

▶ Biały + zielony

▲ Sosna + różowy

Łóżko posiada w dolnej części szufladę na kółkach, w której znajduje się dodatkowy materac. Umożliwia to bezpieczne nocowanie rodzica przy dziecku, czy kolegi podczas weekendu.

Powierzchnie spania

190 x 80 cm	5–8 lat
200 x 90 cm	8–16 lat

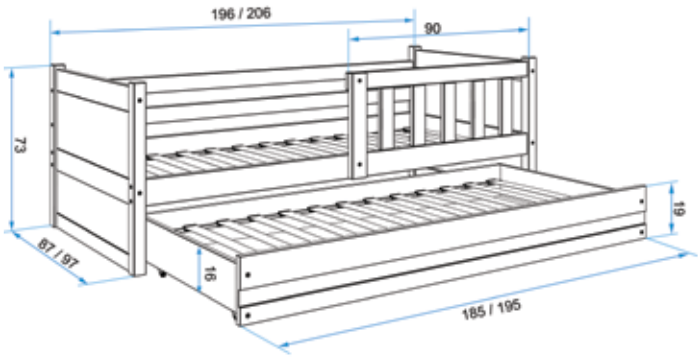

Dino Dwuosobowe

Kolor ramy

BIAŁY

GRAFIT

SOSNA

OLCHA

Kolor wypełnienia

BIAŁY

GRAFIT

NIEBIESKI

ZIELONY

RÓŻOWY

FIOLETOWY

Połączenia w naszych łóżkach są wykonane za pomocą solidnych śrub. Gwarantuje to wytrzymałość i bezpieczeństwo naszych łóżek.

▶ Olcha + biały

▲ Biały + grafit

Łóżko, w razie potrzeby można rozłożyć na dwa parterowe. Produkowane jest także jako dwustronne i w zależności od potrzeb może być lewe bądź prawe.i bezpieczeństwo naszych łóżek.

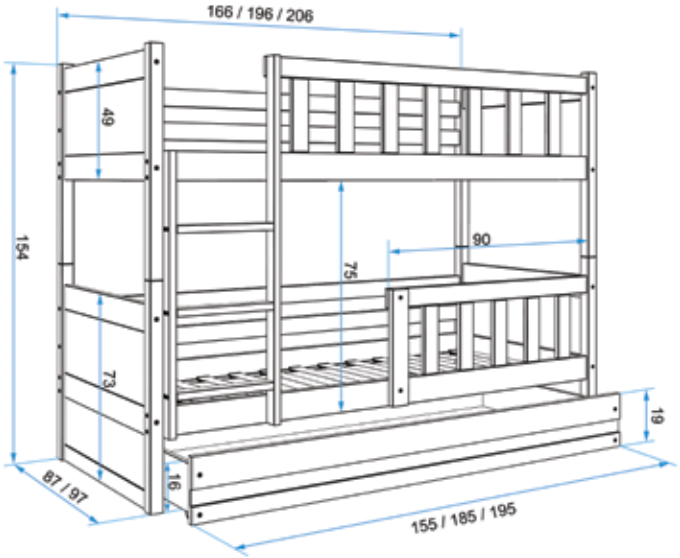

Powierzchnie spania

160 x 80 cm	1–4 lat
190 x 80 cm	5–8 lat
200 x 90 cm	8–16 lat

Dino Piętrowe

Kolor ramy

BIAŁY

GRAFIT

SOSNA

OLCHA

Kolor wypełnienia

BIAŁY

GRAFIT

NIEBIESKI

ZIELONY

RÓŻOWY

FIOLETOWY

Wszystkie krawędzie łóżka są zaokrąglone z myślą o bezpiecznym użytkowaniu przez najmłodszych.

▶ Grafit + zielony

▲ Sosna + fioletowy

Łóżko posiada w dolnej części szufladę na kółkach, w której znajduje się dodatkowy materac. Umożliwia to bezpieczne nocowanie rodzica przy dziecku, czy kolegi podczas weekendu.

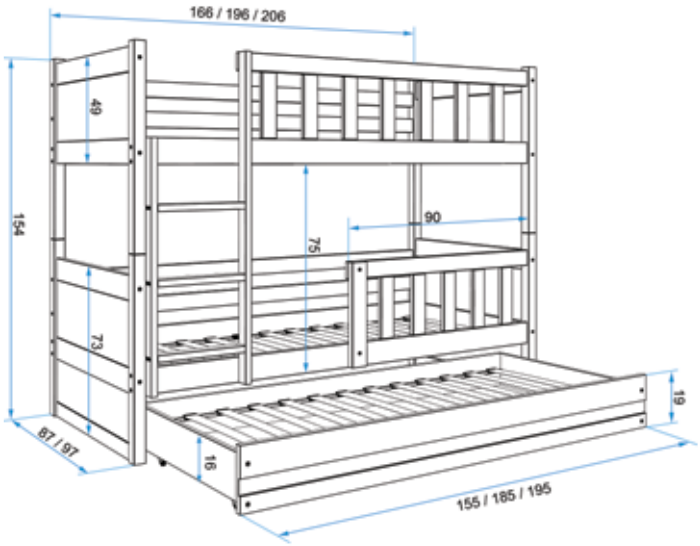

Powierzchnie spania

160 x 80 cm	1–4 lat
190 x 80 cm	5–8 lat
200 x 90 cm	8–16 lat

Dino Trzyosobowe

Kolor ramy

BIAŁY

GRAFIT

SOSNA

OLCHA

Kolor wypełnienia

BIAŁY

GRAFIT

NIEBIESKI

ZIELONY

RÓŻOWY

FIOLETOWY

Wszystkie krawędzie łóżka są zaokrąglone z myślą o bezpiecznym użytkowaniu przez najmłodszych.

▶ Grafit + różowy

Rino

Linia
Rino

MDF

Łóżko posiada w dolnej części pojemną i łatwo dostępną szufladę na kółkach. Łóżko, w razie potrzeby można rozłożyć na dwa parterowe. Produkowane jest także jako dwustronne i w zależności od potrzeb może być lewe bądź prawe. Konstrukcja łóżka opiera się na solidnej ramie wykonanej z drewna sosnowego.

▲ Grafit + zielony

Łóżko posiada w dolnej części pojemną i łatwo dostępną szufladę na kółkach. Łóżko produkowane jest jako dwustronne i w zależności od potrzeb może być lewe bądź prawe.

Powierzchnia spania

190 x 80 cm	5–8 lat

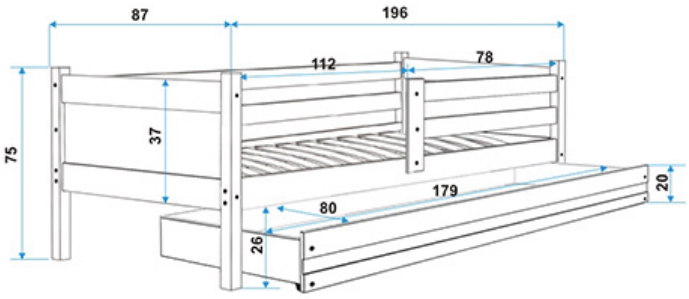

Rino Parterowe

Kolor ramy

BIAŁY

GRAFIT

Kolor wypełnienia

BIAŁY

GRAFIT

NIEBIESKI

ZIELONY

RÓŻOWY

FIOLETOWY

Wszystkie krawędzie łóżka są zaokrąglone z myślą o bezpiecznym użytkowaniu przez najmłodszych.

▶ Biały + fioletowy

▲ Biały + różowy

Łóżko posiada w dolnej części szufladę na kółkach, w której znajduje się dodatkowy materac. Umożliwia to bezpieczne nocowanie rodzica przy dziecku, czy kolegi podczas weekendu.

Powierzchnie spania

190 x 80 cm	5–8 lat

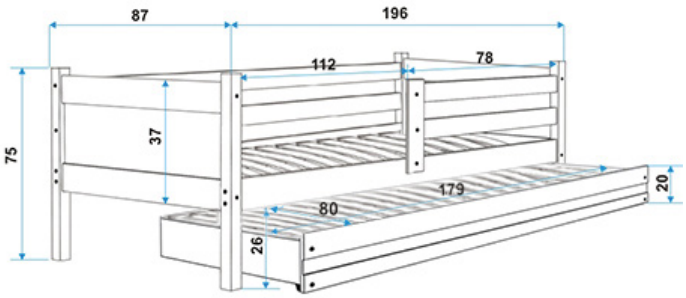

Rino Dwuosobowe

Kolor ramy

BIAŁY

GRAFIT

Kolor wypełnienia

BIAŁY

GRAFIT

NIEBIESKI

ZIELONY

RÓŻOWY

FIOLETOWY

Połączenia w naszych łóżkach są wykonane za pomocą solidnych śrub. Gwarantuje to wytrzymałość i bezpieczeństwo naszych łóżek.

▶ Grafit + niebieski

▲ Grafit + różowy

Łóżko, w razie potrzeby można rozłożyć na dwa parterowe. Produkowane jest także jako dwustronne i w zależności od potrzeb może być lewe bądź prawe.

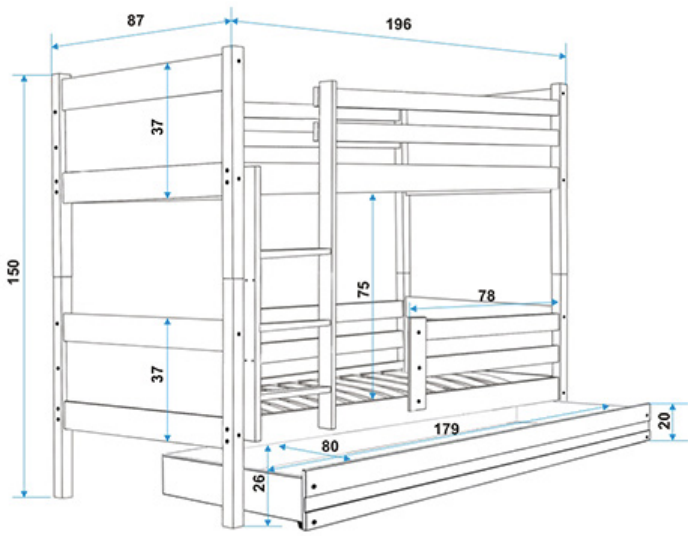

Powierzchnie spania

190 x 80 cm	5–8 lat

Rino Piętrowe

Kolor ramy

BIAŁY

GRAFIT

Kolor wypełnienia

BIAŁY

GRAFIT

NIEBIESKI

ZIELONY

RÓŻOWY

FIOLETOWY

Wszystkie krawędzie łóżka są zaokrąglone z myślą o bezpiecznym użytkowaniu przez najmłodszych.

▶ Biały + biały

▲ Biały + zielony

Łóżko, w razie potrzeby można rozłożyć na dwa parterowe. Produkowane jest także jako dwustronne i w zależności od potrzeb może być lewe bądź prawe.

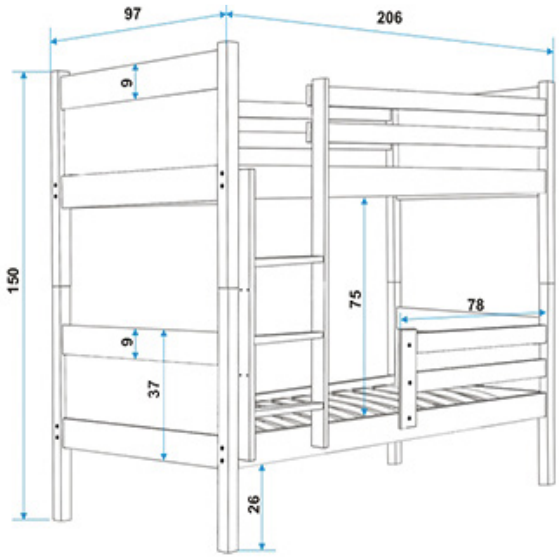

Powierzchnie spania

190 x 80 cm	5–8 lat

Rino Piętrowe bez szuflady

Kolor ramy

BIAŁY

GRAFIT

Kolor wypełnienia

BIAŁY

GRAFIT

NIEBIESKI

ZIELONY

RÓŻOWY

FIOLETOWY

Połączenia w naszych łóżkach są wykonane za pomocą solidnych śrub. Gwarantuje to wytrzymałość i bezpieczeństwo naszych łóżek.

▶ Grafit + fioletowy

▲ Grafit + biały

Łóżko posiada w dolnej części szufladę na kółkach, w której znajduje się dodatkowy materac. Umożliwia to bezpieczne nocowanie rodzica przy dziecku, czy kolegi podczas weekendu.

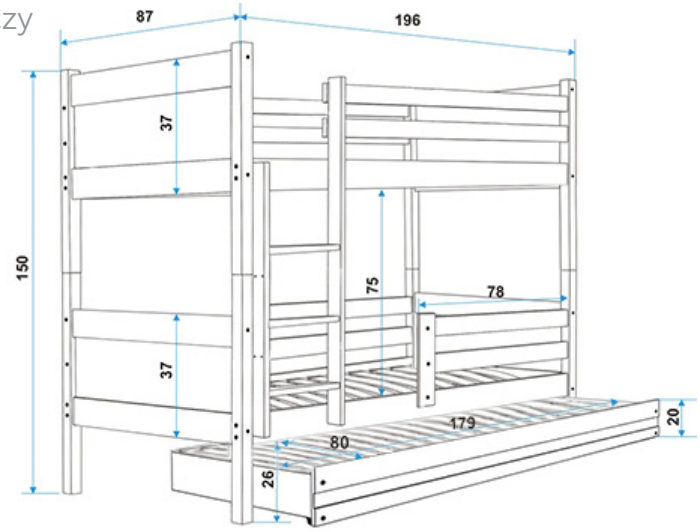

Powierzchnie spania

190 x 80 cm	5–8 lat

Rino Trzyosobowe

Kolor ramy

BIAŁY

GRAFIT

Kolor wypełnienia

BIAŁY

GRAFIT

NIEBIESKI

ZIELONY

RÓŻOWY

FIOLETOWY

Wszystkie krawędzie łóżka są zaokrąglone z myślą o bezpiecznym użytkowaniu przez najmłodszych.

▶ Biały + zielony

Tami

Linia **Tami**

MDF

Łóżko posiada w dolnej części pojemną i łatwo dostępną szufladę na kółkach. Łóżko, w razie potrzeby można rozłożyć na dwa parterowe. Produkowane jest także jako dwustronne i w zależności od potrzeb może być lewe bądź prawe. Konstrukcja łóżka opiera się na solidnej ramie wykonanej z drewna sosnowego.

▲ Biały + niebieski

Łóżko posiada w dolnej części pojemną i łatwo dostępną szufladę na kółkach. Łóżko produkowane jest jako dwustronne i w zależności od potrzeb może być lewe bądź prawe.

Powierzchnie spania

190 x 80 cm	5–8 lat
200 x 90 cm	8–16 lat

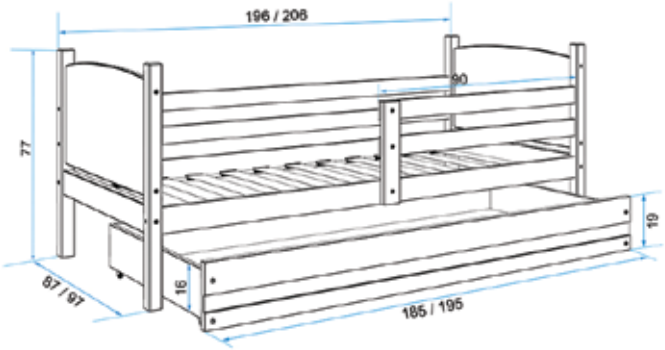

Tami Parterowy

Kolor ramy

BIAŁY

GRAFIT

SOSNA

OLCHA

Kolor wypełnienia

BIAŁY

GRAFIT

NIEBIESKI

ZIELONY

RÓŻOWY

FIOLETOWY

Wszystkie krawędzie łóżka są zaokrąglone z myślą o bezpiecznym użytkowaniu przez najmłodszych.

▶ Olcha + różowy

▲ Sosna + fioletowy

Łóżko posiada w dolnej części szufladę na kółkach, w której znajduje się dodatkowy materac. Umożliwia to bezpieczne nocowanie rodzica przy dziecku, czy kolegi podczas weekendu.

Powierzchnie spania

190 x 80 cm	5–8 lat
200 x 90 cm	8–16 lat

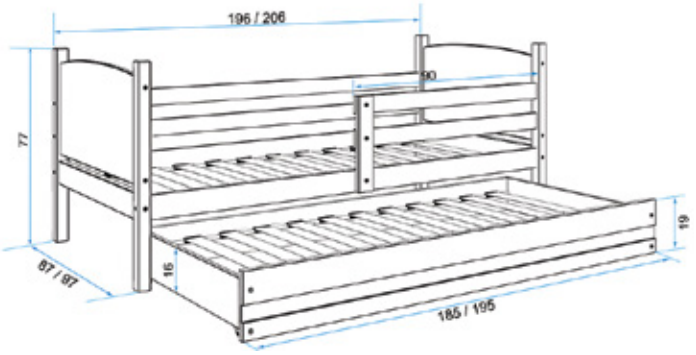

Tami Dwuosobowy

Kolor ramy

BIAŁY

GRAFIT

SOSNA

OLCHA

Kolor wypełnienia

BIAŁY

GRAFIT

NIEBIESKI

ZIELONY

RÓŻOWY

FIOLETOWY

Połączenia w naszych łóżkach są wykonane za pomocą solidnych śrub. Gwarantuje to wytrzymałość i bezpieczeństwo naszych łóżek.

▶ Olcha + biały

▲ Grafit + różowy

Łóżko, w razie potrzeby można rozłożyć na dwa parterowe. Produkowane jest także jako dwustronne i w zależności od potrzeb może być lewe bądź prawe.

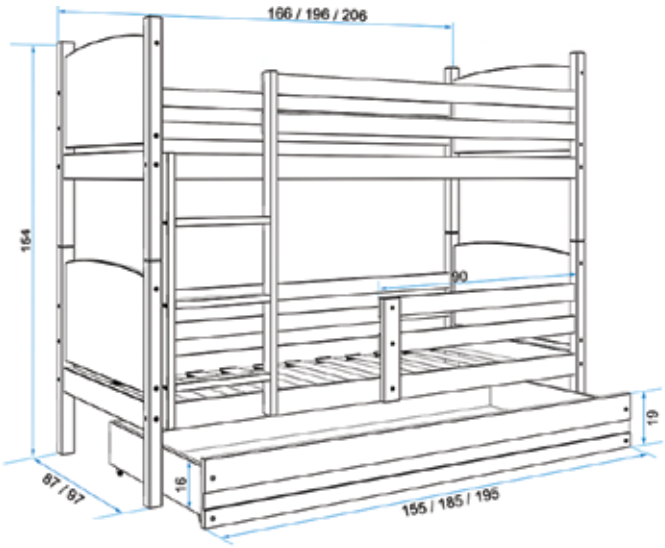

Powierzchnie spania

160 x 80 cm	1–4 lat
190 x 80 cm	5–8 lat
200 x 90 cm	8–16 lat

Tami Piętrowy

Kolor ramy

BIAŁY

GRAFIT

SOSNA

OLCHA

Kolor wypełnienia

BIAŁY

GRAFIT

NIEBIESKI

ZIELONY

RÓŻOWY

FIOLETOWY

Wszystkie krawędzie łóżka są zaokrąglone z myślą o bezpiecznym użytkowaniu przez najmłodszych.

▶ Olcha + grafit

▲ Biały + niebieski

Łóżko posiada w dolnej części szufladę na kółkach, w której znajduje się dodatkowy materac. Umożliwia to bezpieczne nocowanie rodzica przy dziecku, czy kolegi podczas weekendu.

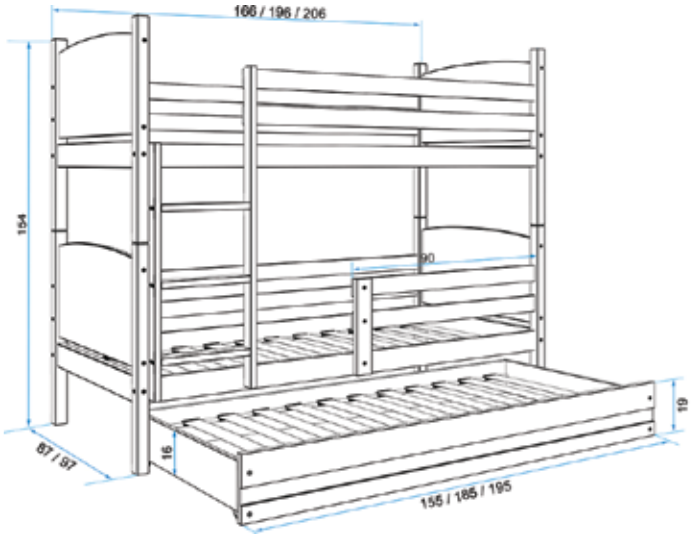

Powierzchnie spania

160 x 80 cm	1–4 lat
190 x 80 cm	5–8 lat
200 x 90 cm	8–16 lat

Tami Trzyosobowy

Kolor ramy

BIAŁY

GRAFIT

SOSNA

OLCHA

Kolor wypełnienia

BIAŁY

GRAFIT

NIEBIESKI

ZIELONY

RÓŻOWY

FIOLETOWY

Wszystkie krawędzie łóżka są zaokrąglone z myślą o bezpiecznym użytkowaniu przez najmłodszych.

▶ Sosna + fioletowy

Twist
1

Linia
Twist

MDF

Łóżko posiada w dolnej części pojemną i łatwo dostępną szufladę na kółkach. Łóżko, w razie potrzeby można rozłożyć na dwa parterowe. Produkowane jest także jako dwustronne i w zależności od potrzeb może być lewe bądź prawe. Konstrukcja łóżka opiera się na solidnej ramie wykonanej z drewna sosnowego.

▲ Sosna + grafit

Łóżko posiada w dolnej części pojemną i łatwo dostępną szufladę na kółkach. Łóżko produkowane jest jako dwustronne i w zależności od potrzeb może być lewe bądź prawe.

Powierzchnie spania

190 x 80 cm	5–8 lat
200 x 90 cm	8–16 lat

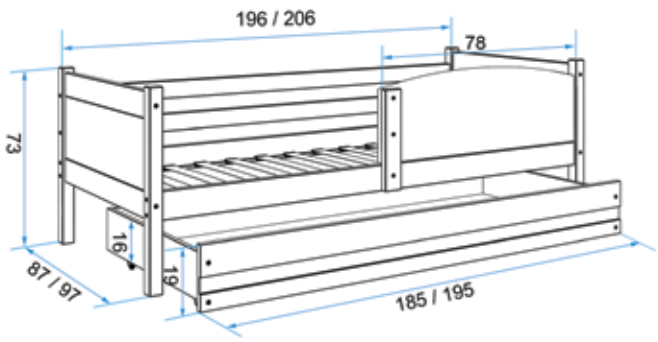

Twist Parterowy

Kolor ramy

BIAŁY

GRAFIT

SOSNA

OLCHA

Kolor wypełnienia

BIAŁY

GRAFIT

NIEBIESKI

ZIELONY

RÓŻOWY

FIOLETOWY

Wszystkie krawędzie łóżka są zaokrąglone z myślą o bezpiecznym użytkowaniu przez najmłodszych.

▶ Biały + różowy

▲ Grafit + biały

Łóżko posiada w dolnej części szufladę na kółkach, w której znajduje się dodatkowy materac. Umożliwia to bezpieczne nocowanie rodzica przy dziecku, czy kolegi podczas weekendu.

Powierzchnie spania

190 x 80 cm	5–8 lat
200 x 90 cm	8–16 lat

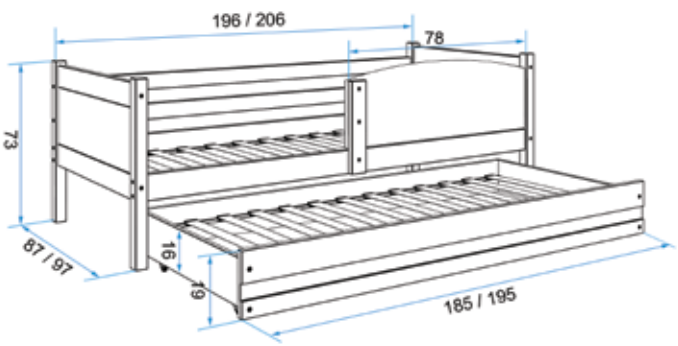

Twist Dwuosobowy

Kolor ramy

BIAŁY

GRAFIT

SOSNA

OLCHA

Kolor wypełnienia

BIAŁY

GRAFIT

NIEBIESKI

ZIELONY

RÓŻOWY

FIOLETOWY

Połączenia w naszych łóżkach są wykonane za pomocą solidnych śrub. Gwarantuje to wytrzymałość i bezpieczeństwo naszych łóżek.

▶ Sosna + niebieski

▲ Grafit + niebieski

Łóżko, w razie potrzeby można rozłożyć na dwa parterowe. Produkowane jest także jako dwustronne i w zależności od potrzeb może być lewe bądź prawe.

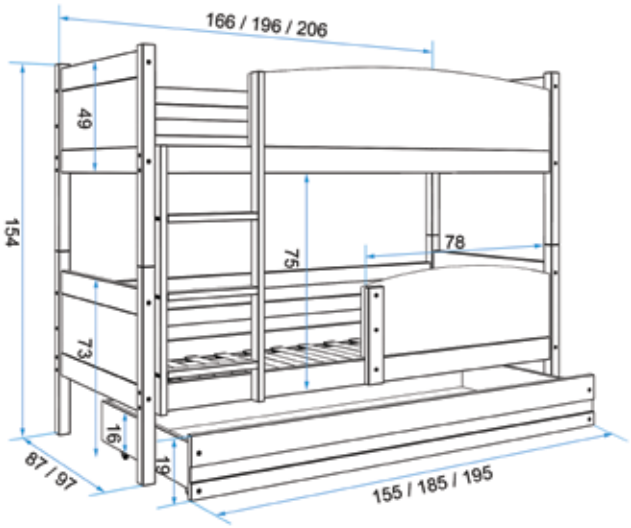

Powierzchnie spania

160 x 80 cm	1–4 lat
190 x 80 cm	5–8 lat
200 x 90 cm	8–16 lat

Twist Piętrowy

Kolor ramy

BIAŁY

GRAFIT

SOSNA

OLCHA

Kolor wypełnienia

BIAŁY

GRAFIT

NIEBIESKI

ZIELONY

RÓŻOWY

FIOLETOWY

Wszystkie krawędzie łóżka są zaokrąglone z myślą o bezpiecznym użytkowaniu przez najmłodszych.

▶ Biały + zielony

▲ Olcha + fioletowy

Łóżko posiada w dolnej części szufladę na kółkach, w której znajduje się dodatkowy materac. Umożliwia to bezpieczne nocowanie rodzica przy dziecku, czy kolegi podczas weekendu.

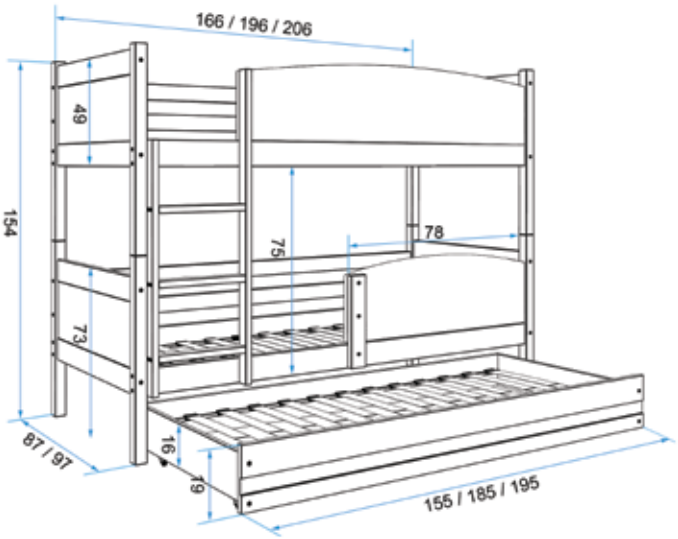

Powierzchnie spania

160 x 80 cm	1–4 lat
190 x 80 cm	5–8 lat
200 x 90 cm	8–16 lat

Twist Trzyosobowy

Kolor ramy

BIAŁY

GRAFIT

SOSNA

OLCHA

Kolor wypełnienia

BIAŁY

GRAFIT

NIEBIESKI

ZIELONY

RÓŻOWY

FIOLETOWY

Wszystkie krawędzie łóżka są zaokrąglone z myślą o bezpiecznym użytkowaniu przez najmłodszych.

▶ Biały + grafit

Classic

Łóżko
Classic

MDF

Jego stabilna konstrukcja daje gwarancję bezpieczeństwa i wygody dla Twojego dziecka. Boki łóżeczka dla dzieci wykonane są w całości z wysokiej jakości płyty MDF, wszystkie krawędzie łóżka są zaokrąglone z myślą o bezpiecznym użytkowaniu przez najmłodszych.

▲ Grafit

Łóżko wyposażone jest w funkcjonalną szufladę na kółkach, która może być wykorzystana na przechowywanie pościeli lub zabawek. Produkowane jest jako dwustronne i w zależności od potrzeb może być lewe, bądź prawe.

Powierzchnia spania

160 x 80 cm	1–4 lat

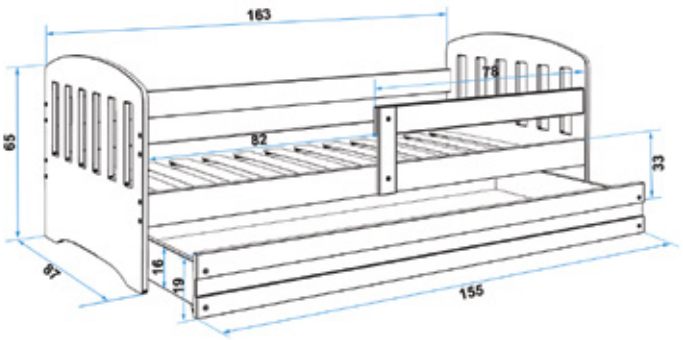

Classic Parterowy

Kolor ramy

BIAŁY

GRAFIT

SOSNA

OLCHA

Elementy łóżka są trzykrotnie lakierowane bezwonnym lakierem na bazie wody. Stelaż pod materac wykonany jest z listew sprężynujących z drewna.

▶ Sosna

Dawid

Łóżko
Dawid

Każde łóżko posiada pojemnik na pościel w postaci schowka pod wysuwanym spaniem. Może służyć również jako schowek na zabawki. Cała konstrukcja łóżka opiera się na solidnej ramie wykonanej z drewna sosnowego a jej dopełnieniem są wymienne panele dostępne aż w 6 różnych kolorach.

▲ Olcha + różowy

Łóżko to idealne rozwiązanie dla osób ceniących funkcjonalność i nowoczesne wzornictwo. Jakość wykonania łóżka sprawia, że model ten prezentuje się świetnie, a wytrzymała i łatwa w montażu konstrukcja łóżka zapewnia bezpieczeństwo dzieci.

Powierzchnie spania

190 x 80 cm	5–8 lat
200 x 90 cm	8–16 lat

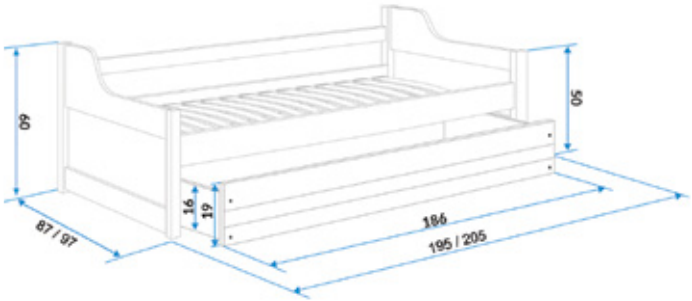

Dawid Parterowy

Kolor ramy

BIAŁY

GRAFIT

SOSNA

OLCHA

Kolor wypełnienia

BIAŁY

GRAFIT

NIEBIESKI

ZIELONY

RÓŻOWY

FIOLETOWY

Każde łóżko jest lakierowane trzy razy. Gwarantuje to wyrazistość i trwałość kolorów. Stosujemy tylko bezpieczne dla dzieci lakiery wodne spełniające wymogi norm EN 71/3

▶ Sosna + grafit

Hermes

Łóżko
Hermes

MDF

Łóżko HERMES to idealne rozwiązanie dla osób ceniących funkcjonalność i nowoczesne wzornictwo. Jakość wykonania łóżkacsprawia, że model ten prezentuje się świetnie, a wytrzymała i łatwa w montażu konstrukcja łóżka zapewnia bezpieczeństwo dzieci.

▲ Grafit

Wszystkie krawędzie łóżka są zaokrąglone z myślą o bezpiecznym użytkowaniu przez najmłodszych. Połączenia w naszych łóżkach są wykonane za pomocą solidnych śrub. Gwarantuje to wytrzymałość i bezpieczeństwo naszych łóżek.

Powierzchnie spania

200 x 80 cm	8–16 lat

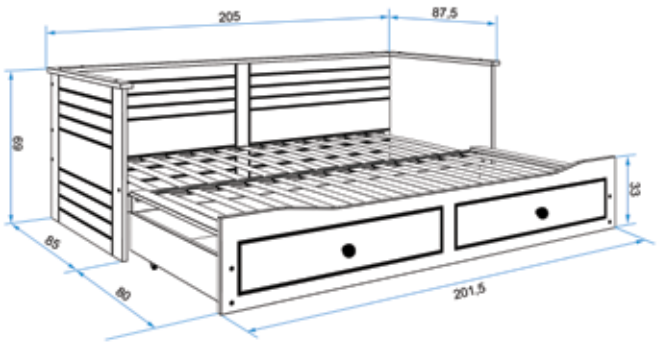

Hermes Parterowy

Kolor ramy

BIAŁY

GRAFIT

CZEKOLADA

Każde łóżko jest lakierowane trzy razy. Gwarantuje to wyrazistość i trwałość kolorów. Stosujemy tylko bezpieczne dla dzieci lakiery wodne spełniające wymogi norm.

▶ Czekolada

Hugo

Łóżko
Hugo

Łóżko parterowe HUGO z jednym dużym pojemnikiem na pościel lub zabawki. Konstrukcja łóżka wykonana jest z drewna sosnowego co gwarantuje długie i niezawodne użytkowanie. Dodatkowo łóżko wyposażone jest w barierkę, która zapewnia dziecku bezpieczny sen.

▲ Olcha + biały

Każde łóżko posiada pojemnik na pościel w postaci szuflady. Może służyć również jako schowek na zabawki. Barierka może być zamontowana z prawej lub lewej strony i można ją łatwo zdemontować. Montaż łóżek jest prosty i szybki.

Powierzchnie spania

160 x 80 cm	1–4 lat

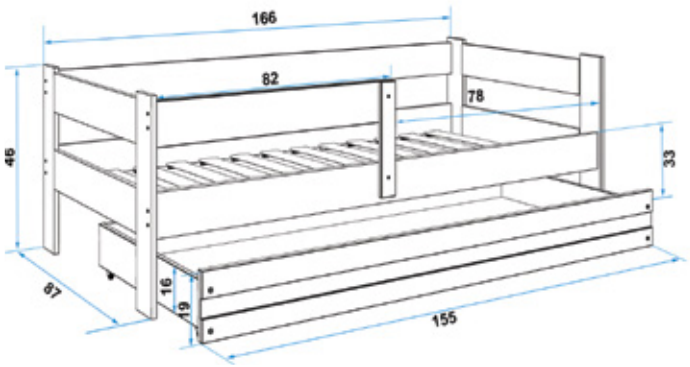

HugoParterowe

Kolor ramy

BIAŁY

GRAFIT

SOSNA

OLCHA

Kolor paska

BIAŁY

GRAFIT

Każde łóżko jest lakierowane trzy razy. Gwarantuje to wyrazistość i trwałość kolorów. Stosujemy tylko bezpieczne dla dzieci lakiery wodne spełniające wymogi norm EN 71/3

▶ Grafit + biały

Lili

Lili
Parterowe

MDF

Łóżko Lili to propozycja dla osób ceniących sobie funkcjonalność, nowoczesne wzornictwo oraz precyzję i jakość wykonania.
Jego stabilna konstrukcja daje gwarancję bezpieczeństwa i wygody dla Twojego dziecka.

▲ Grafit + biały

Boki łóżeczka dla dzieci wykonane są w całości z wysokiej jakości płyty MDF a wszystkie krawędzie łóżka są zaokrąglone z myślą o bezpiecznym użytkowaniu przez najmłodszych.

Powierzchnie spania

200 x 90 cm 8–16 lat

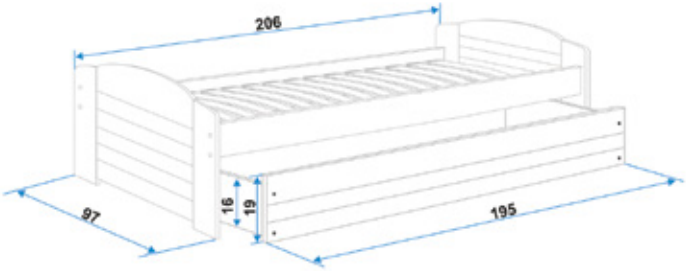

Lili Parterowe

Kolor ramy

BIAŁY

GRAFIT

Kolor paska

BIAŁY

GRAFIT

Elementy łóżka są trzykrotnie lakierowane bezwonnym lakierem na bazie wody.
Stelaż pod materac wykonany jest z listew sprężynujących z drewna.

▶ Biały + biały

Lili

Lili
Dwuosobowe

MDF

Łóżko Lili to propozycja dla osób ceniących sobie funkcjonalność, nowoczesne wzornictwo oraz precyzję i jakość wykonania.
Jego stabilna konstrukcja daje gwarancję bezpieczeństwa i wygody dla Twojego dziecka.

▲ Grafit + biały

Boki łóżeczka dla dzieci wykonane są w całości z wysokiej jakości płyty MDF a wszystkie krawędzie łóżka są zaokrąglone z myślą o bezpiecznym użytkowaniu przez najmłodszych.

Powierzchnie spania

200 x 90 cm	8–16 lat

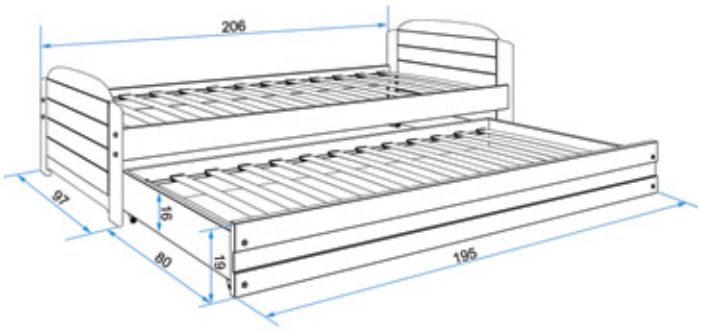

Lili Dwuosobowe

Kolor ramy

BIAŁY

GRAFIT

Kolor paska

BIAŁY

GRAFIT

Elementy łóżka są trzykrotnie lakierowane bezwonnym lakierem na bazie wody.
Stelaż pod materac wykonany jest z listew sprężynujących z drewna.

▶ Biały + grafit

Mikołaj

Łóżko
Mikołaj

MDF

Łóżko Mikołaj to propozycja dla osób ceniących sobie funkcjonalność, nowoczesne wzornictwo oraz precyzję i jakość wykonania.
Jego stabilna konstrukcja daje gwarancję bezpieczeństwa i wygody dla Twojego dziecka.

▲ Biały + różowy

Boki łóżeczka dla dzieci wykonane są z wysokiej jakości płyty MDF a wszystkie krawędzie łóżka są zaokrąglone z myślą o bezpiecznym użytkowaniu przez najmłodszych.

Powierzchnia spania

160 x 80 cm	1–4 lat

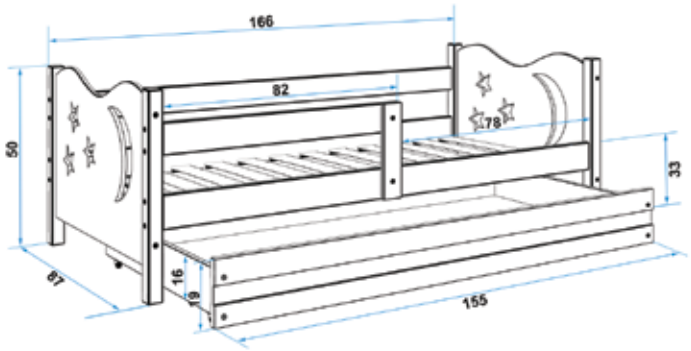

Mikołaj Parterowy

Kolor ramy

BIAŁY

GRAFIT

SOSNA

OLCHA

Kolor wypełnienia

BIAŁY

GRAFIT

NIEBIESKI

ZIELONY

RÓŻOWY

FIOLETOWY

Łóżko produkowane jest jako dwustronne i w zależności od potrzeb może być lewe bądź prawe. Barierkę można umieścić z prawej lub lewej strony a w razie potrzeby można ją szybko zdemontować.

▶ Grafit + niebieski

Sofix

Łóżko
Sofix

MDF

Łóżko Sofix to propozycja dla osób ceniących sobie funkcjonalność, nowoczesne wzornictwo oraz precyzję i jakość wykonania.
Jego stabilna konstrukcja daje gwarancję bezpieczeństwa i wygody dla Twojego dziecka.

▲ Biały

Boki łóżeczka wykonane są w całości z wysokiej jakości płyty.
Naklejki na bokach odznaczają się żywą kolorystyką i dużą ilością szczegółów.

Powierzchnia spania

160 x 80 cm	1–4 lat

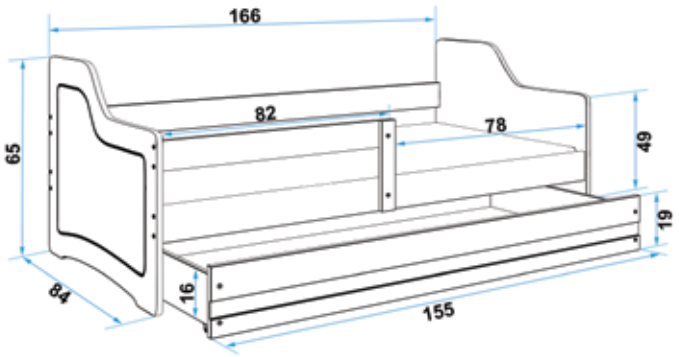

Sofix Parterowe

Kolor ramy

BIAŁY

GRAFIT

SOSNA

OLCHA

Łóżko produkowane jest jako dwustronne i w zależności od potrzeb może być lewe bądź prawe. Barierkę można umieścić z prawej lub lewej strony a w razie potrzeby można ją szybko zdemontować.

▶ Grafit

Max 3

Łóżko
Max 3

MDF

Max 3 to wyjątkowo funkjonalne, nowoczesne łóżko nawet dla trzech osób. Drabinka została tu zastąpiona schodami, pełniącymi również rolę wysuwanych pojemników.

▲ Biały + niebieski

Stabilna konstrukcja oraz zaokrąglone kształty dają gwarancję bezpieczeństwa i wygody użytkowania. Na dole łóżka, znajduje się praktyczny pojemnik na pościel lub zabawki.

Powierzchnie spania

200 x 120 cm 8–16 lat

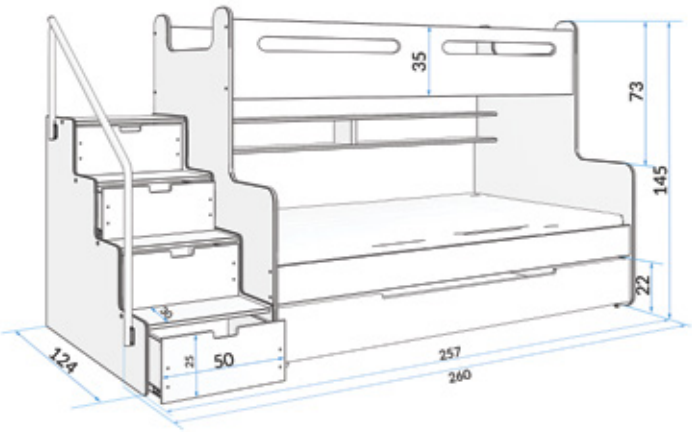

Max 3 Trzyosobowy

Kolor ramy

BIAŁY

Kolor wypełnienia

BIAŁY

GRAFIT

NIEBIESKI

ZIELONY

RÓŻOWY

FIOLETOWY

Łóżko odstępne jest w sześciu kolorach. Elementy łóżka są trzykrotnie lakierowane bezwonnym lakierem na bazie wody.

▶ Biały + zielony

Cars

Łóżko
Cars

MDF

Pobudzaj wyobraźnię i spełniaj marzenie przyszłych kierowców. Kolorowe łóżka Cars to fantastyczne rozwiązanie dla chłopców, zamieniające ich w pokój w tor wyścigowy.

▲ Niebieski

Jego stabilna konstrukcja daje gwarancję bezpieczeństwa i wygody dla Twojego dziecka. Łóżko produkowane jest jako dwustronne i w zależności od potrzeb może być lewe bądź prawe.

Powierzchnia spania

160 x 80 cm	1–4 lat

Cars Parterowy

Kolor ramy

CZERWONY

NIEBIESKI

SREBRNY

ZIELONY

Naklejki odznaczają się żywą kolorystyką i dużą ilością szczegółów. Dodatkowo zabezpieczone są specjalnym laminatem.

▶ Zielony

Filip

Łóżko
Filip

Łóżko FILIP to propozycja dla osób ceniących sobie funkcjonalność, klasyczne wzornictwo oraz precyzję i jakość wykonania.
Jego stabilna konstrukcja daje gwarancję bezpieczeństwa i wygody dla Twojego dziecka.

▲ Biały + biały

Boki łóżeczka w kolorze białym wykonane są w całości z wysokiej jakości płyty.
Dodawane gratisowo naklejki na boki wykonane są przy użyciu ekologicznych materiałów i farb bezpiecznych dla zdrowia.

Powierzchnia spania

160 x 80 cm	1–4 lat

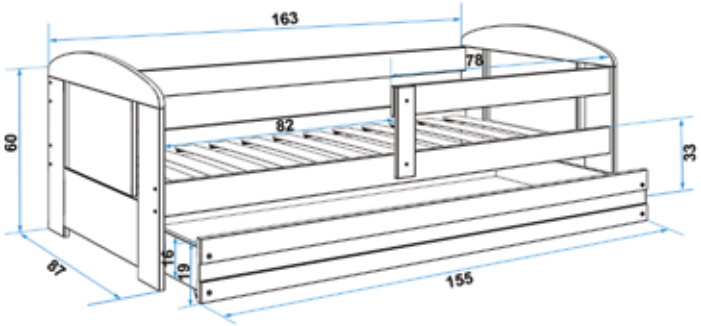

Filip Parterowy

Kolor ramy

BIAŁY

GRAFIT

Naklejki

BALETNICA

KOTEK

SAMOCHÓD

SAMOLOT

Kolory paska

BIAŁY

GRAFIT

Łóżko produkowane jest jako dwustronne i w zależności od potrzeb może być lewe bądź prawe.

▶ Grafit + biały

SNOW
LUKI

Luki
Parterowy

MDF

Łóżko Luki to propozycja dla osób ceniących sobie funkcjonalność, nowoczesne wzornictwo oraz precyzję i jakość wykonania.
Jego stabilna konstrukcja daje gwarancję bezpieczeństwa i wygody dla Twojego dziecka.

▲ Biały + hello kids

Boki łóżeczka w kolorze białym wykonane są w całości z wysokiej jakości płyty.
Dodawane gratisowo naklejki na boki odznaczają się żywą kolorystyką i dużą ilością szczegółów.

Powierzchnia spania

160 x 80 cm	1–4 lat

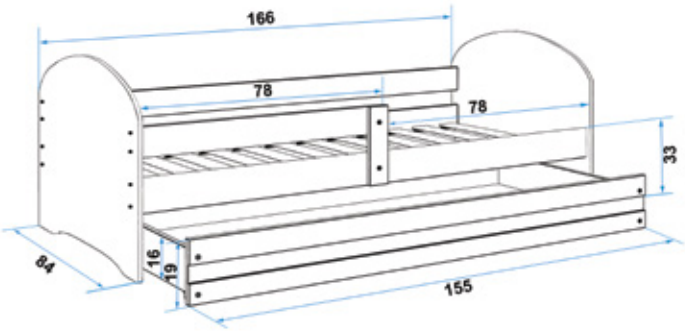

Luki Parterowy

Kolor ramy

BIAŁY

GRAFIT

SOSNA

OLCHA

Naklejki

AUTKO

GIRLS

HELLO KIDS

HERO

JUNGLE

LOTNIK

PIRACI

PONY

SNOW

TOMMY

Łóżko produkowane jest jako dwustronne i w zależności od potrzeb może być lewe bądź prawe.

▶ Grafit + autko

cute pony
LUKI

Luki
Dwuosobowy

MDF

Łóżko Luki to propozycja dla osób ceniących sobie funkcjonalność, nowoczesne wzornictwo oraz precyzję i jakość wykonania.
Jego stabilna konstrukcja daje gwarancję bezpieczeństwa i wygody dla Twojego dziecka.

▲ Biały + hello kids

Boki łóżeczka w kolorze białym wykonane są w całości z wysokiej jakości płyty.
Dodawane gratisowo naklejki na boki odznaczają się żywą kolorystyką i dużą ilością szczegółów.

Powierzchnia spania

160 x 80 cm	1–4 lat

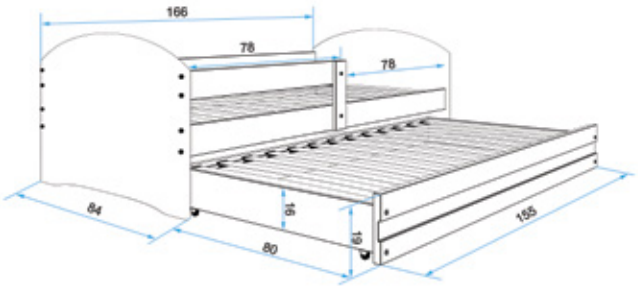

Luki Dwuosobowy

Kolor ramy

BIAŁY

GRAFIT

SOSNA

OLCHA

Naklejki

AUTKO

GIRLS

HELLO KIDS

HERO

JUNGLE

LOTNIK

PIRACI

PONY

SNOW

TOMMY

Łóżko produkowane jest jako dwustronne i w zależności od potrzeb może być lewe bądź prawe. Łóżko posiada szufladę z dodatkowym materacem.

▶ Grafit + autko

Tini

Łóżko
Timi

MDF

Łóżko Timi to propozycja dla osób ceniących sobie funkcjonalność, nowoczesne wzornictwo oraz precyzję i jakość wykonania.
Jego stabilna konstrukcja daje gwarancję bezpieczeństwa i wygody dla Twojego dziecka.

▲ Różowy + lotnik

Boki łóżeczka w kolorze białym wykonane są w całości z wysokiej jakości płyty.
Dodawane gratisowo naklejki na boki odznaczają żywą kolorystyką i dużą ilością szczegółów.

Powierzchnia spania

160 x 80 cm	1–4 lat

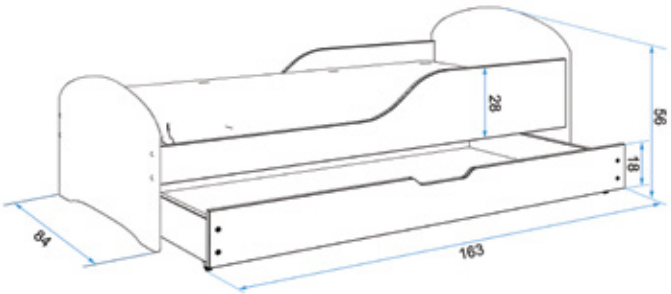

Timi Parterowy

Kolory ramy

BIAŁY

GRAFIT

NIEBIESKI

ZIELONY

RÓŻOWY

FIOLETOWY

Naklejki

AUTKO

GIRLS

HELLO KIDS

HERO

JUNGLE

LOTNIK

PIRACI

PONY

SNOW

TOMMY

Łóżko produkowane jest jako dwustronne i w zależności od potrzeb może być lewe bądź prawe.

▶ Niebieski + piraci

Naklejki Luki i Timi

◀ AUTKO

GIRLS ▶

◀ HELLO KIDS

HERO ▶

◀ JUNGLE

LOTNIK ▶

◀ PIRATE

PONY ▶

◀ SNOW

TOMMY ▶

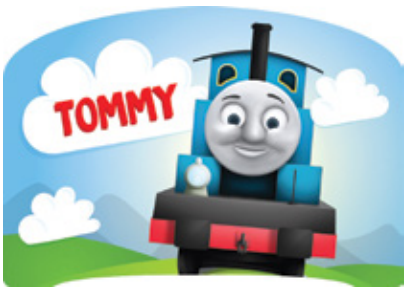

Materac z pianki

Pianka 8 cm

Materac lateksowy

Latex 2 cm
Pianka 8 cm

Materac kokosowy

Owata
Kokos 2 cm
Pianka 8cm

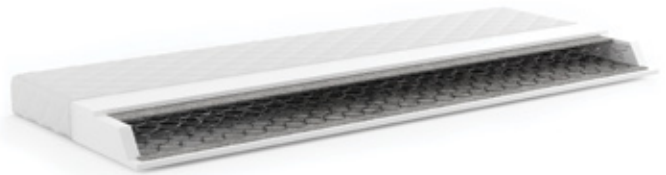

Materac sprężynowy

Pianka 2 cm
Filc 0.5 cm
Sprężyna 8cm
Filc 0.5 cm
Pianka 2 cm

Materac kieszeniowy

Pianka 2 cm
Filc 0.5 cm
Kieszeń 8cm
Filc 0.5 cm
Pianka 2 cm