VALOR

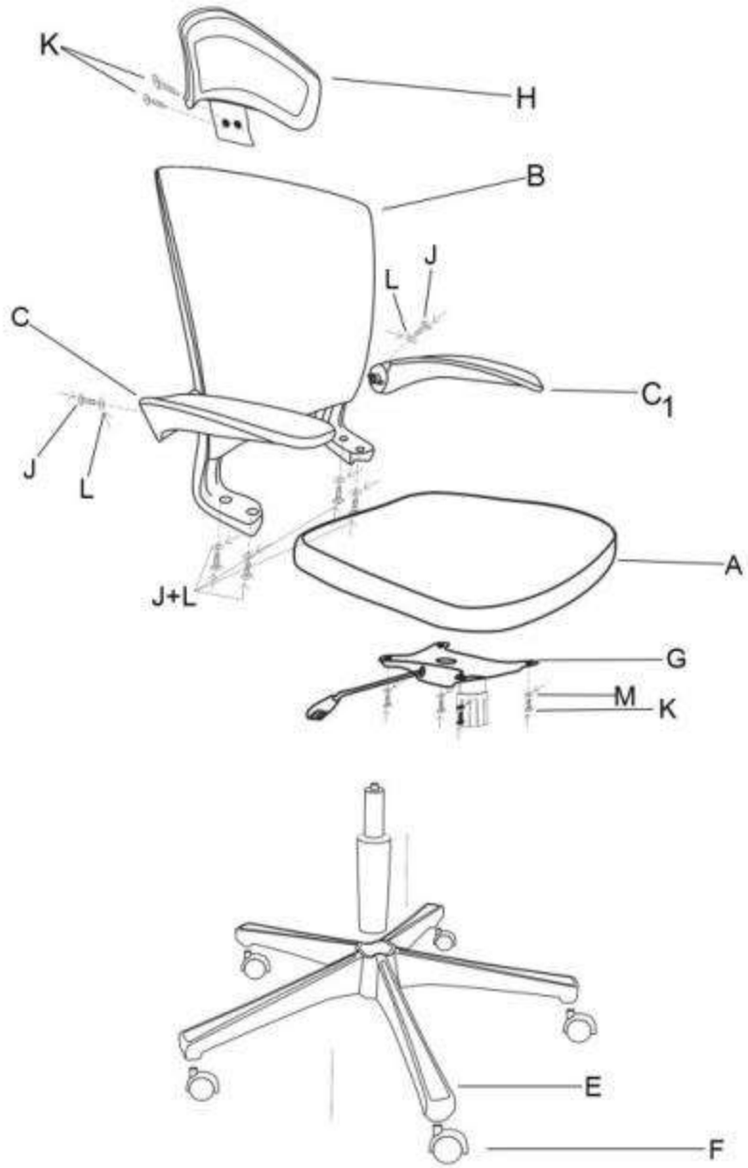

A		1
B		1
C		1
C_1		1
D		1
E		1
F		5
G		1
H		1
I	M6x20	4
J	M6x45	4
K	M6x20	2
L	16 mm	4
M	20 mm	4

v.1

HALMAR Sp. z o.o.
ul. Centralnego Okręgu Przemysłowego 2, 37-450 Stalowa Wola, POLSKA / POLAND
tel. +48 15 843 28 10, fax: +48 15 842 19 57, e-mail: office@halmar.com.pl